FER HYDRAULIK

COMPONENTI OLEODINAMICI

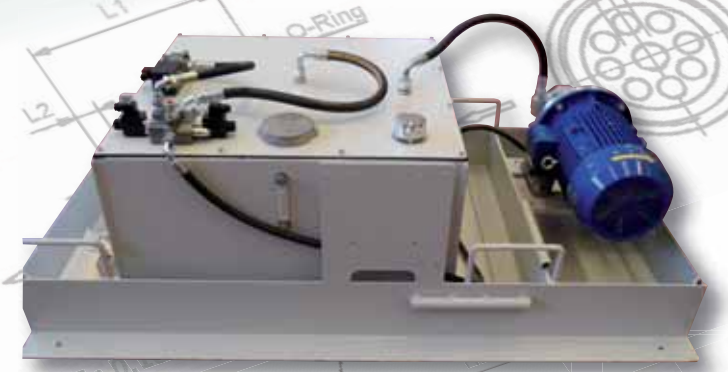

CATALOGO CENTRALINE OLEODINAMICHE

INDICE

Compact power pack GR.05	pag
Codice ordinazione	6
Collettore	7
Valvole	10
Pompe	14
Serbatoi	15
Accessori	18
Motore elettrico	21
Teleruttore - coperchio di protezione	23
Elementi di connessione	24
Posizione di montaggio	25
Elementi modulari	26

Compact power pack GR.10	pag
Codice ordinazione	38
Collettore	39
Valvole	49
Pompe	58
Serbatoi	61
Accessori	71
Motore elettrico	73
Motore elettrico - Teleruttore - coperchio di protezione	76
Elementi di connessione	77
Posizione di montaggio	79
Elementi modulari	80

Compact power pack GR.20	pag
Codice ordinazione	92 - 115
Collettore centrale	93 - 116
Valvole	94 - 117
Kit tubi	95 - 118
Pompe	100
Serbatoi	101
Accessori	103
Motore elettrico	104
Elementi di connessione	105
Elementi modulari	106
Pompe doppie	119

Ch A

FER HYDRAULIK
COMPONENTI OLEODINAMICI

Compact power pack GR.05

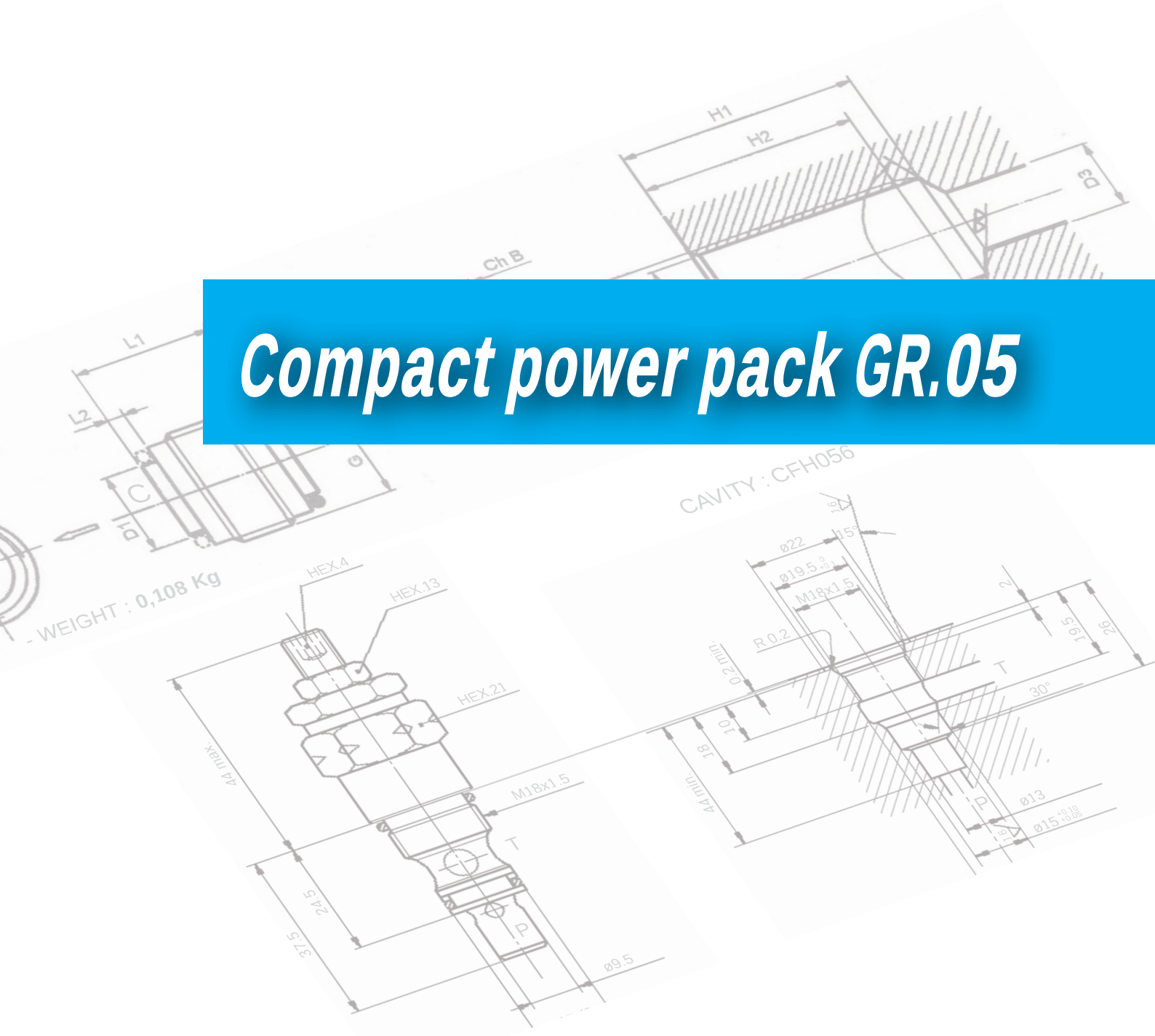

CODICE ORDINAZIONE

Position Posizione	1	2	3	4	5	6	7	8
05	___/_	____/__/_	____	_____	____**/_/_	____	__/___	___/_/__
Description	Central manifold, relief valve	Screw-in valves	Pump	Oil Tank, pipes, filter	Electric motor, starting relay, protection	Junction elements	Assembly position, support	Modular elements, ports, solenoids
Descrizione	Collettore centrale, valvola di massima	Valvole integrate	Pompa	Serbatoio, tubi, filtro	Motore elettrico, relè di avviamento, protezione	Elementi di connessione	Posizione di montaggio, supporti	Elementi modulari, attacchi, solenoidi

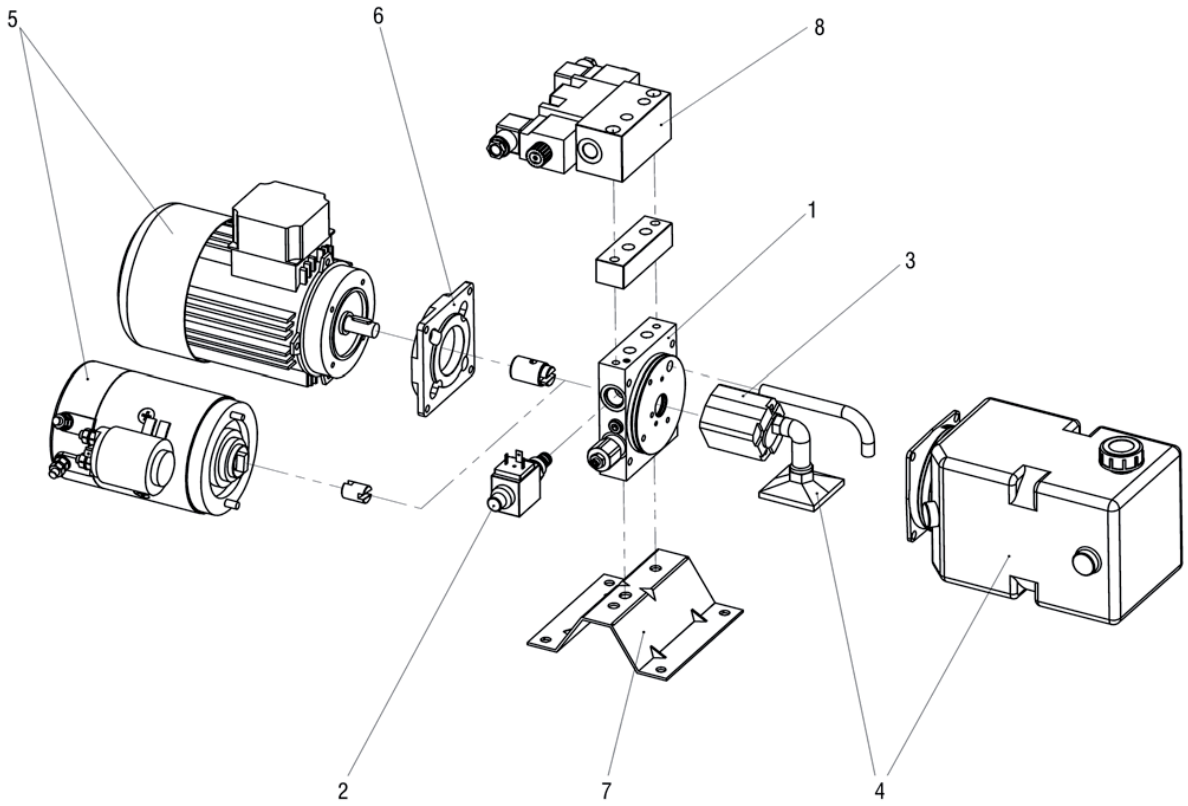

CODE EXAMPLE:
ESEMPIO DI CODICE:

Position Posizione	1	2	3	4	5	6	7	8
05	M1A / Y	NC / OB / D	P005	SPM03D	C205 / D / 0	FC12	1H / G01	B03 / 2 / 00
Page Pagina	2 / 2	5 / 6 / 8	9	10	17 / 18 / 18	19	20 / 20	23 /27 / 27

COLLETTORE

CODE	M1A	
Relief valve Valvola di massima		Pressure range (bar) Campo di taratura
VMC1	W	10 - 60
	X	30 - 150
	Y	50 - 250
	Z	80 - 360

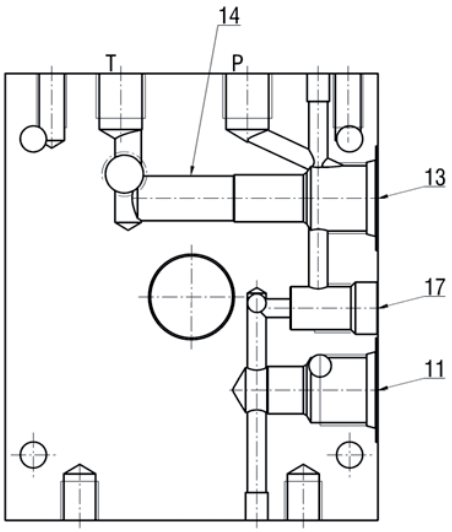

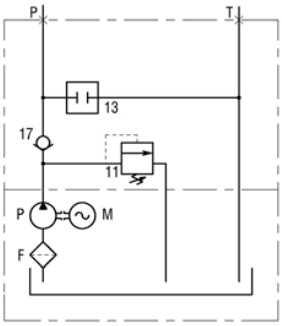

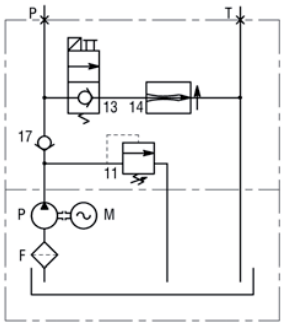

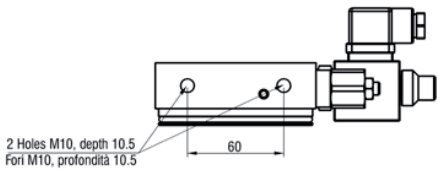

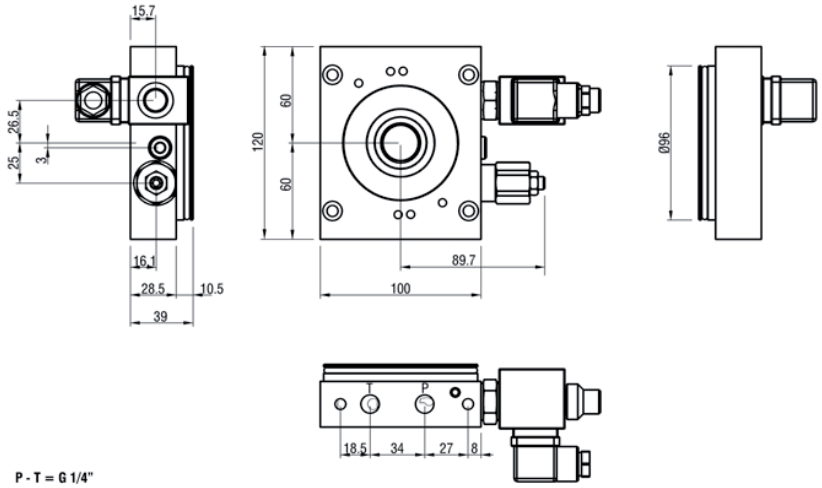

P - T = G 1/4"

COLLETTORE

CODE		M2A
Relief valve Valvola di massima		Pressure range (bar) Campo di taratura
VMC1	W	10 - 60
	X	30 - 150
	Y	50 - 250
	Z	80 - 360

NOTE : it does not allow to fit modular elements
NOTA : non è possibile montare i blocchi modulari

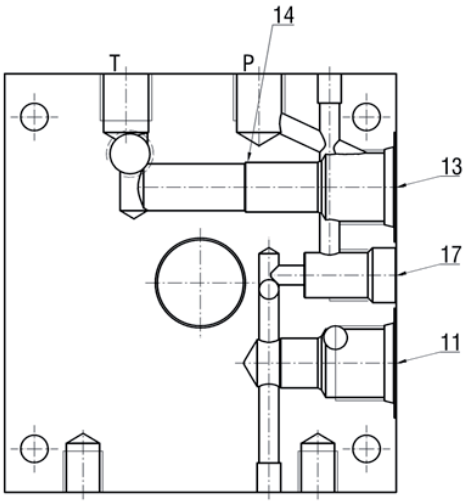

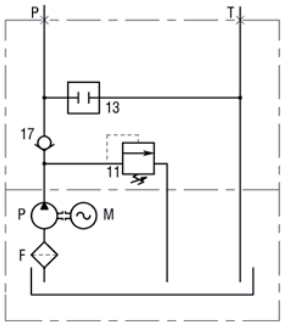

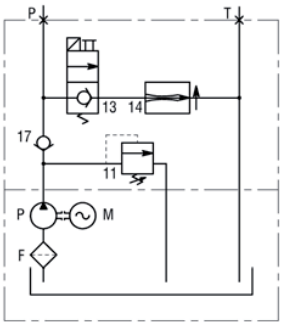

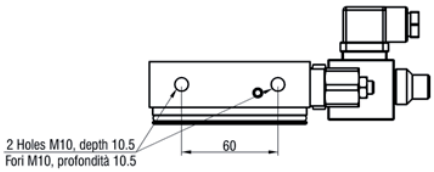

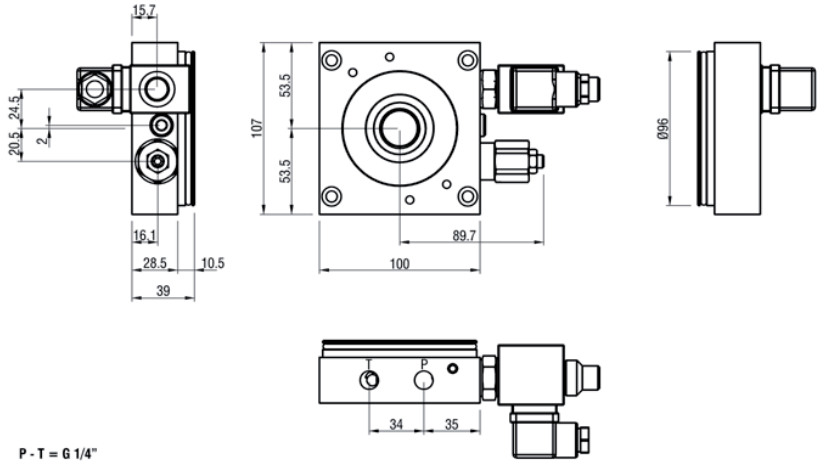

P - T = G 1/4"

COLLETTORE

CODE		M1R
Relief valve Valvola di massima		Pressure range (bar) Campo di taratura
VMC1	W	10 - 60
	X	30 - 150
	Y	50 - 250
	Z	80 - 360

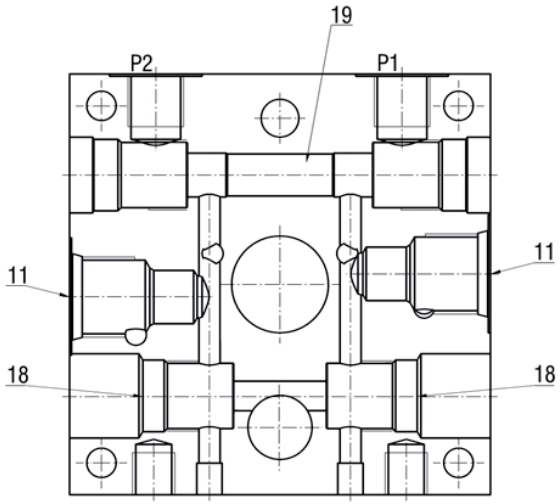

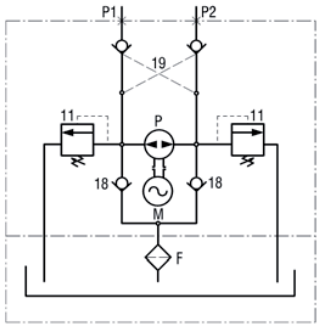

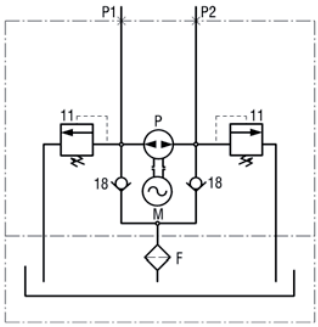

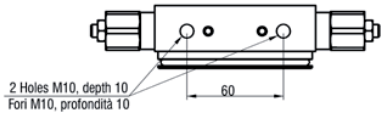

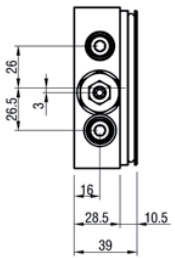

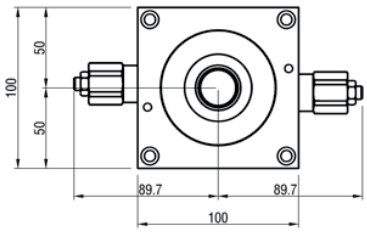

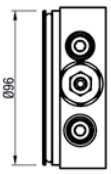

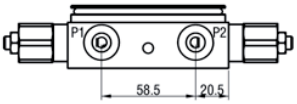

P1 - P2 = G 3/8"

VALVOLE INTEGRATE

CODE	Description Descrizione		Symbol Schema	Drawing Disegno	Cavity Cavità
NC	Pilot operated electric valve Valvola elettrica pilotata VE6-NC		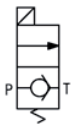	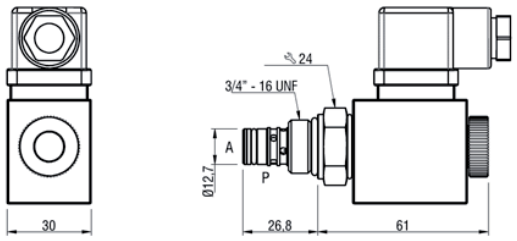	13
	Max working pressure Max pressione di lavoro	350 bar			
	Max flow rate Max portata	25 l/min			
	Coil type Tipo di solenoide	N-H13			
NCE	Pilot operated electric valve Valvola elettrica pilotata VE6-NC-EM		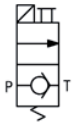	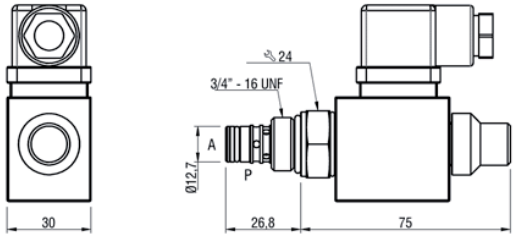	13
	Max working pressure Max pressione di lavoro	350 bar			
	Max flow rate Max portata	25 l/min			
	Coil type Tipo di solenoide	N-H13			
NAE	Pilot operated electric valve Valvola elettrica pilotata VE2-NA-EM		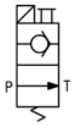	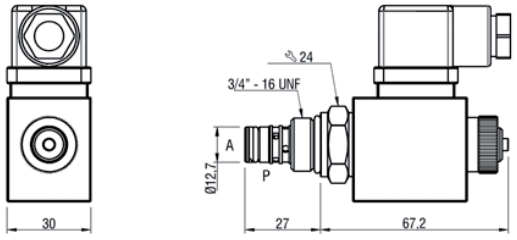	13
	Max working pressure Max pressione di lavoro	250 bar			
	Max flow rate Max portata	12 l/min			
	Coil type Tipo di solenoide	N-H13			
CDE	Direct operating electric valve Valvola elettrica diretta VE2-NC-DT-EM		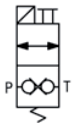	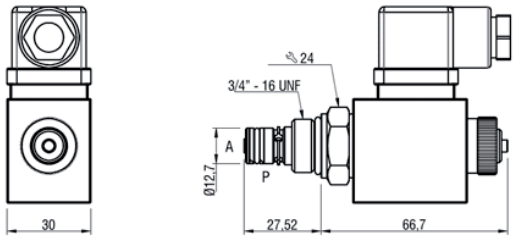	13
	Max working pressure Max pressione di lavoro	210 bar			
	Max flow rate Max portata	12 l/min			
	Coil type Tipo di solenoide	N-H13			
CPE	Pilot operated proportional electric valve Valvola elettrica pilotata proporzionale VE9-NC-EM		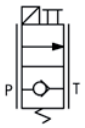	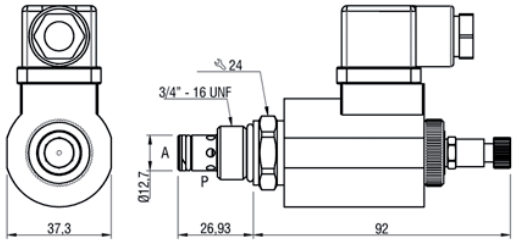	13
	Max working pressure Max pressione di lavoro	300 bar			
	Max flow rate Max portata	30 l/min			
	Coil type Tipo di solenoide	N-H16			
PCD	Pneumatic operated double locking valve Valvola pneumatica doppia tenuta		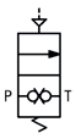	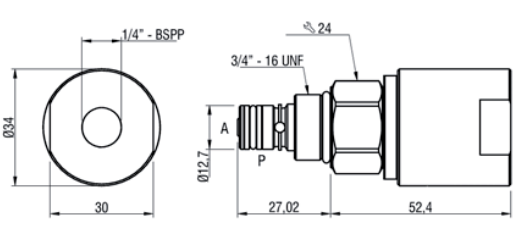	13
	VP1-NC-DT				
	Max working pressure Max pressione di lavoro	300 bar			
	Max flow rate Max portata	15 l/min			

Solenoids voltage (N-H13)
Tensione dei solenoidi (N-H13)

CODE	Description Descrizione	Characteristics Caratteristiche	Drawing Disegno
OA	12 Vdc	Nominal power **18w** Potenza nominale Duty cycle **100%** Ciclo di lavoro Insulation class **F** (T=155°C) Classe di isolamento Protection index **IP65** Indice di protezione	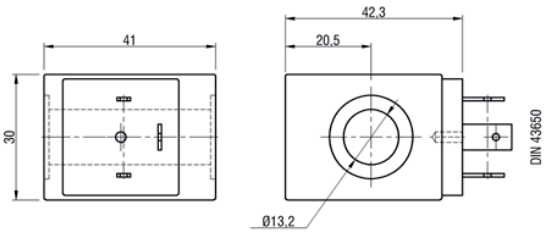
OB	24 Vdc		
OC	48 Vdc		
OD	10 Vdc		
OL	24 Vac - 50 Hz		
OM	110 Vac - 50 Hz		
ON	220 Vac - 50 Hz		
OP	24 Vac - 50/60 Hz		
OR	24 Vac - 60 Hz		
OT	110 Vac - 60 Hz		
OU	220 Vac - 60 Hz		
OV	24 Vrac		
OW	110 Vrac		
OZ	220 Vrac		

Solenoids voltage (N-H13R)
Tensione dei solenoidi (N-H13R)

OA	12 Vdc	Nominal power **22w** Potenza nominale Duty cycle **100%** Ciclo di lavoro Insulation class **F** (T=155°C) Classe di isolamento Protection index **IP65** Indice di protezione	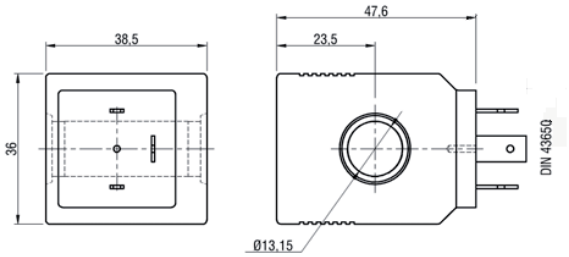
OB	24 Vdc		

Solenoids voltage (N-H16)
Tensione dei solenoidi (N-H16)

OA	12 Vdc	Nominal power **26w** Potenza nominale Duty cycle **100%** Ciclo di lavoro Insulation class **F** (T=155°C) Classe di isolamento Protection index **IP65** Indice di protezione	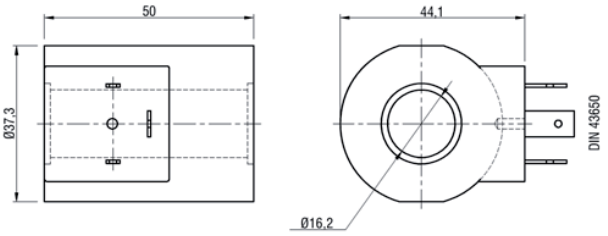
OB	24 Vdc		

VALVOLE INTEGRATE

CODE	Description Descrizione	Symbol Schema	Drawing Disegno	Cavity Cavità
CM1_	2 ways manual operated cartridge valve Valvola comando manuale 2 vie a cartuccia **CM1A** without microswitch / senza microswitch **CM1B** with microswitch / con microswitch	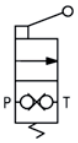	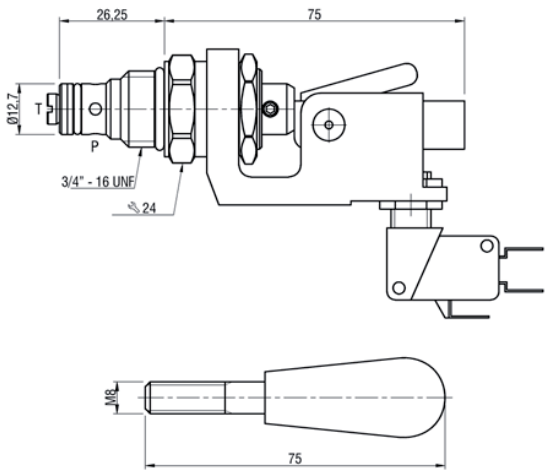	13

CODE	Description Descrizione	Symbol Schema	Drawing Disegno	Cavity Cavità
TC1	Plug for cavity Tappo per cavità		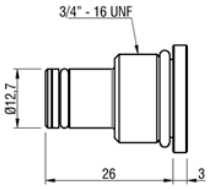	11 13
TC2	Plug for cavity Tappo per cavità		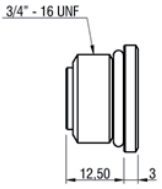	13
TS1	1/4" auxilary return port Scarico ausiliario da 1/4"		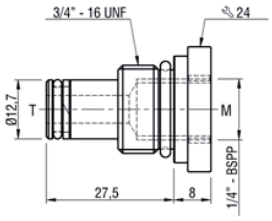	13
TM1	1/4" auxilary pressure port Mandata ausiliaria da 1/4"		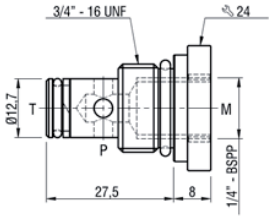	13

VALVOLE INTEGRATE

CODE	Description Descrizione	Symbol Schema	Drawing Disegno	Cavity Cavità
VRF12	Pressure compensated flow regulator Valvola regolatrice di flusso compensata CODE / l/min / CODE / l/min A 1 F 6 B 2 G 7 C 3 H 8 D 4 I 9 E 5 L 10	P T	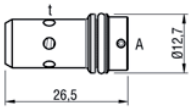	14
RFR1	Bidirectional flow control valve Valvola bidirezionale di controllo flusso Max working pressure / Max pressione di lavoro: 300 bar Max flow rate / Max portata: 30 l/min	A B	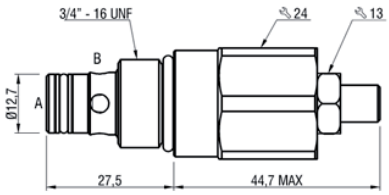	13
VRF1R	Adjustable presure compensated flow regulator Valvola regolatrice di flusso compensata regolabile Max working pressure / Max pressione di lavoro: 350 bar Max flow rate / Max portata: 20 l/min	A B	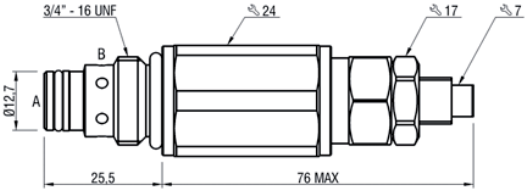	
VR14	Check valve 1/4" BSPP Valvola unidirezionale 1/4" BSPP	B A	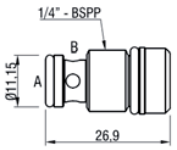	17
VR38	Check valve 3/8" BSPP Valvola unidirezionale 3/8" BSPP	B A	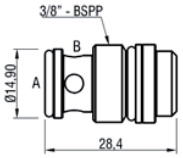	18
VRP38	Piloted check valve 3/8" BSPP Valvola unidirezionale pilotata 3/8" BSPP Pilot report / Rapporto di pilotaggio: 1:4	B1 B2 A1 A2	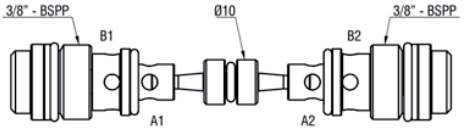	19
VMC1-_	Direct acting relief valve with guided poppet Valvola di massima diretta con spillo guidato Maximum flow rate / Portata massima: 25 l/min VMC1 - W: 10 - 60 bar VMC1 - X: 30 - 150 bar VMC1 - Y: 50 - 250 bar VMC1 - Z: 80 - 360 bar	B A	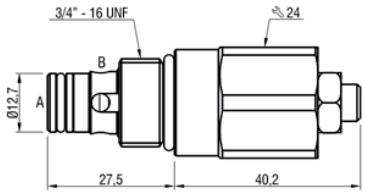	11

POMPE

Pump group 05 (anticlockwise rotation)
Pompa gruppo 05 (rotazione antioraria)

CODE	Displacement Cilindrata [cm³/rev]	Flow at 1500 rpm Portata a 1500 giri/1' [l/min]	P1 Continuous max pressure Pressione max continua [bar]	P3** Peak max pressure Pressione max di picco [bar]	Max speed Velocità max [rpm]	
P001	0,20	0,29	200	230	3500	
P002	0,25	0,36	200	230	3500	
P003*	0,38	0,55	200	230	3500	
P004	0,50	0,72	200	230	3500	
P005*	0,63	0,91	200	230	3500	
P006	0,75	1,08	200	230	3500	
P007*	0,88	1,28	200	230	3500	
P008	1,00	1,45	200	230	3500	
P009	1,25	1,80	200	230	3000	
P010	1,50	2,18	175	200	2500	

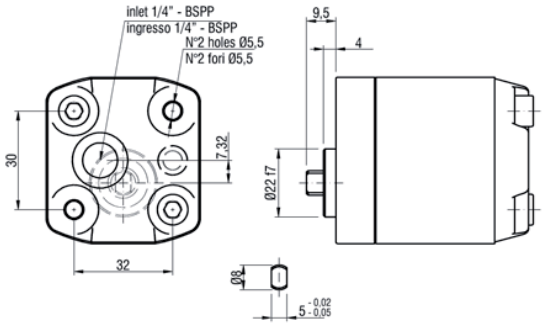

*: special versions - versioni speciali

**: P3 max pressure attainable for 2 seconds - P3 pressione massima raggiungibile per 2 secondi

Pump group 05 reversible
Pompa gruppo 05 reversibili

CODE	Displacement Cilindrata [cm³/rev]	Flow at 1500 rpm Portata a 1500 giri/1' [l/min]	P1 Continuous max pressure Pressione max continua [bar]	P3** Peak max pressure Pressione max di picco [bar]	Max speed Velocità max [rpm]	
P002R	0,25	0,36	170	200	3500	
P004R	0,50	0,72	170	200	3500	
P006R	0,75	1,08	170	200	3500	
P008R	1,00	1,45	170	200	3500	
P009R	1,25	1,80	170	200	3000	
P010R	1,5	2,18	170	200	2500	

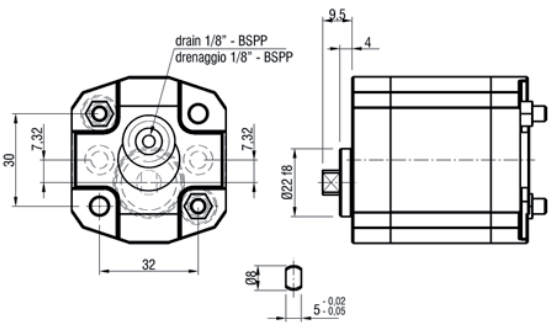

**: P3 max pressure attainable for 2 seconds - P3 pressione massima raggiungibile per 2 secondi

Plastic tanks: horizontal version
Serbatoi in plastica: versione orizzontale

CODE	Tank capacity Volume [l]	A	B	C	D	Tanks characteristics
SPM01D	1	135	158	134	96	Temperature range: -15°C ÷ 70°C Materials: HDPE & PP (polypropilene) Color: neutral trasparent
SPM02D	1,8	180	158	134	96	
SPM03D	2,5	240	158	134	96	
SPM04D	3,5	280	158	134	96	
SPM05D	4,0	330	158	134	96	

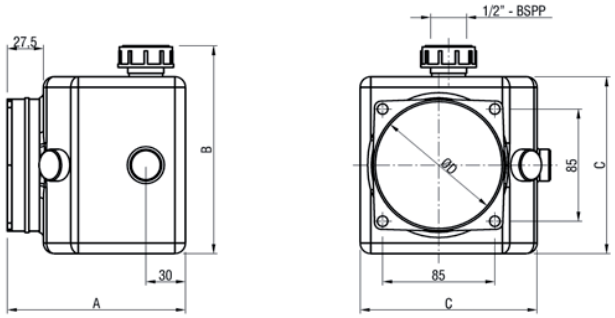

Plastic tanks: vertical version
Serbatoi in plastica: versione verticale

CODE	Tank capacity Volume [l]	A	B	C	D	Tanks characteristics
SPM01V	1	135	174	134	96	Temperature range: -15°C ÷ 70°C Materials: HDPE & PP (polypropilene) Color: neutral trasparent
SPM02V	1,8	180	174	134	96	
SPM03V	2,5	240	174	134	96	
SPM04V	3,5	280	174	134	96	
SPM05V	4,0	330	174	134	96	

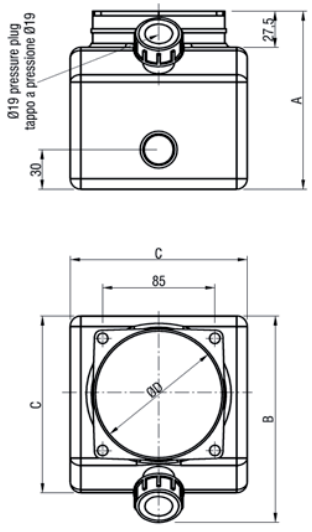

SERBATOI

Plastic tanks: horizontal version
Serbatoi in plastica: versione orizzontale

CODE	Tank capacity Volume [l]	A	B	C	D	Tanks characteristics
SPM06H	0.5	137.5	115	103.5	96	Temperature range: -15°C ÷ 70°C Materials: HDPE & PP (polypropilene) Color: neutral trasparent
SPM07H	0.8	160	115	103.5	96	
SPM08H	1	190	115	103.5	96	
SPM09H	1.3	218	115	103.5	96	
SPM10H	1.5	248	115	103.5	96	
SPM11H	2	336	115	103.5	96	

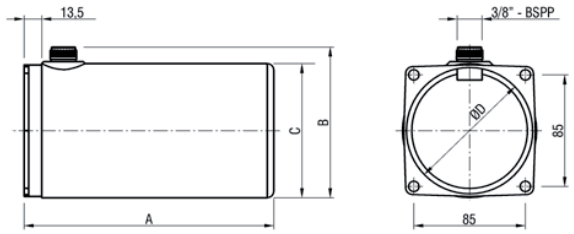

Plastic tanks: vertical version
Serbatoi in plastica: versione verticale

CODE	Tank capacity Volume [l]	A	B	C	D	Tanks characteristics
SPM06V	0.5	137.5	132	103.5	96	Temperature range: -15°C ÷ 70°C Materials: HDPE & PP (polypropilene) Color: neutral trasparent
SPM07V	0.8	160	132	103.5	96	
SPM08V	1	190	132	103.5	96	
SPM09V	1.3	218	132	103.5	96	
SPM10V	1.5	248	132	103.5	96	
SPM11V	2	336	132	103.5	96	

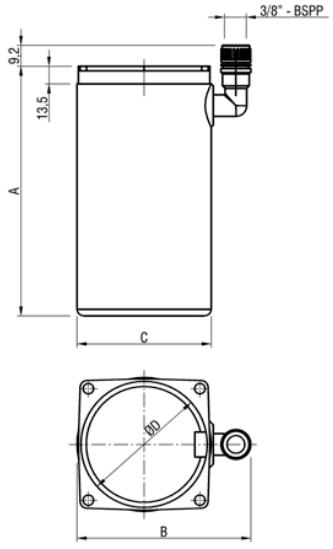

Adapter for steel tanks
Adattatore per serbatoi in lamiera

CODE	Drawing Disegno
FS0	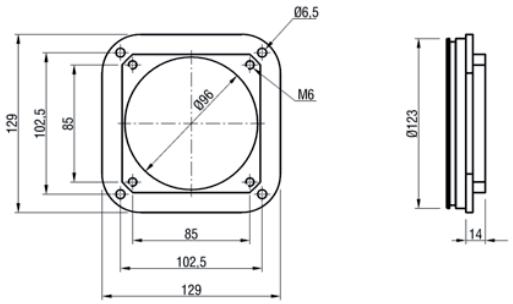

Note \ Nota:
See steel tanks in the PU10 catalog
Vedi serbatoi in lamiera nel catalogo PU10

Correct mounting position for plastic tanks
Corretta posizione di montaggio per serbatoi in plastica

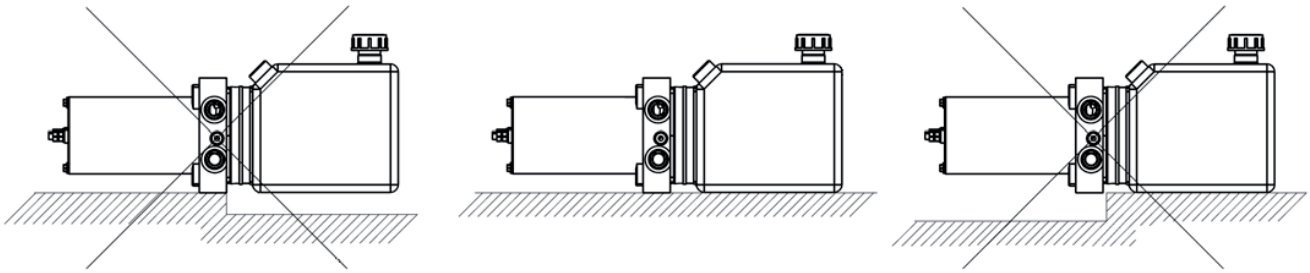

Tanks mounting kit
Kit fissaggio serbatoi

CODE	Tank type Tipo serbatoio	Drawing Disegno
KS3	SPM01 - SPM02 - SPM03 - SPM04 SPM05 - SPM06 - SPM07 - SPM08 SPM09 - SPM10 - SPM11	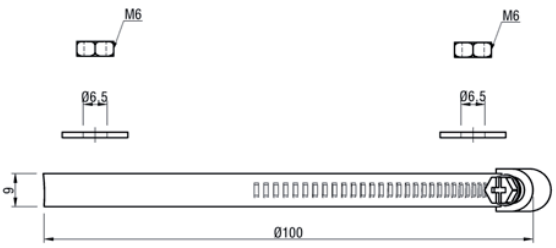

ACCESSORI

Plastic suction pipes for horizontal tanks
Tubi di aspirazione in plastica per serbatoi orizzontali

CODE	Y [mm]	4C series
4C35	35	
4C40	40	
4C50	50	
4C58	58	
4C68	68	
4C77	77	
4C89	89	

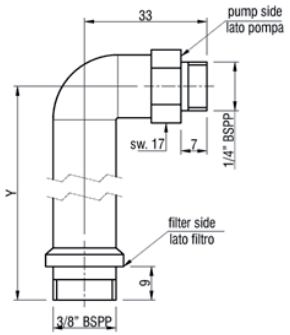

Plastic suction pipes for vertical tanks
Tubi di aspirazione in plastica per serbatoi verticali

CODE	X [mm]	4D series
4D30	30	
4D43	43	
4D72	72	
4D87	87	
4D96	96	
4D114	114	
4D132	132	
4D147	147	
4D172	172	
4D187	187	
4D222	222	
4D237	237	

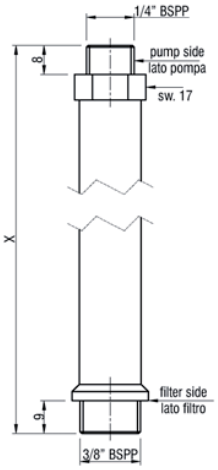

CODE	X [mm]	8D series
8D50	50	
8D75	75	
8D100	100	
8D125	125	
8D150	150	
8D170	170	
8D185	185	
8D200	200	
8D215	215	
8D230	230	
8D245	245	
8D260	260	
8D280	280	
8D300	300	
8D320	320	
8D340	340	
8D370	370	

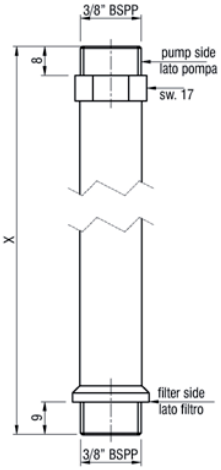

ACCESSORI

Suction filters
Filtri in aspirazione

CODE	A [mm]	B [mm]	C [mm]	Flow Portata [mm]	Filtering Filtraggio	Drawing Disegno
FP01	59	24,5	1/4"	15	90•	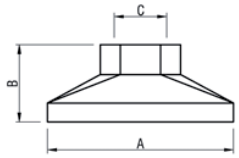
FP02	59	24,5	3/8"	15	90•	
FM01	Ø63	18,5	1/4"	5	90•	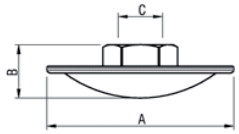
FM02	Ø63	20	3/8"	8	90•	
FM03	Ø32	27	1/4"	5	90•	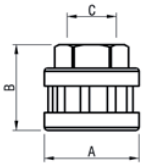
FM04	Ø32	29	3/8"	10	90•	
FM21	Ø80	26	1/4"	8	90•	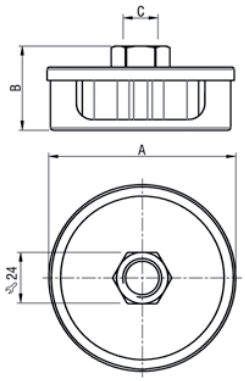
FM22	Ø80	36	3/8"	10	90•	

ACCESSORI

Steel return pipes for horizontal tanks
Tubi di scarico in acciaio per serbatoi orizzontali

CODE	L [mm]	H [mm]	Drawing Disegno
SC128	128	84	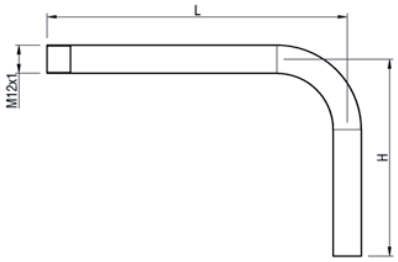
SC114	114	39	
SC164	164	84	

Steel return pipes for vertical tanks
Tubi di scarico in acciaio per serbatoi verticali

CODE	H [mm]	Drawing Disegno
SD080	80	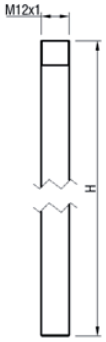
SD150	150	
SD200	200	
SD250	250	
SD300	300	
SD400	400	

Steel return pipes for vertical tanks (for reversible manifold M1R)
Tubi di scarico in acciaio per serbatoi verticali (per collettore reversibile M1R)

CODE	H [mm]	Drawing Disegno
SK100	100	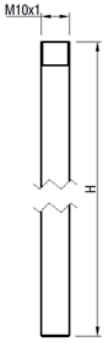

MOTORE ELETTRICO

AC single-phase motor 220V - 50Hz - Frame B14 - IP54 - Duty cycle S1
Motore CA monofase 220V - 50Hz - Tipologia costruttiva B14 - IP54 - Servizio S1

CODE	Power Potenza [kW]	Nom. Current Corrente nominale [A]	$\frac{C_{start}}{C_{nom.}}$	MEC	A	ØB	C	$\frac{C_{start}}{C_{nom.}}$	Nom. Current Corrente nominale [A]	Power Potenza [kW]	CODE
2 poles motors (2900 rpm at 50 Hz)								4 poles motors (1450 rpm at 50 Hz)			
M298	0.12	1.23	1.3	56	169	110	95	0.7	0.95	0.09	**M498**
M299	0.18	1.47	1.2	63	189	124	104	1.3	1.32	0.12	**M499**
M200	0.25	1,85	1,0	63	189	124	104	0.8	2,00	0.18	**M400**
M201	0.37	2,56	0,8	71	218	140	109	0.7	2,26	0.25	**M401**
M202	0.55	3,75	0,7	71	218	140	109	0.8	3,00	0.37	**M402**

AC three-phase motor 230-400V - 50Hz - Frame B14 - IP54 - Duty cycle S1
Motore CA trifase 230-400V - 50Hz - Tipologia costruttiva B14 - IP54 - Servizio S1

CODE	Power Potenza [kW]	Nom. Current Corrente nominale [A]	$\frac{C_{start}}{C_{nom.}}$	MEC	A	ØB	C	$\frac{C_{start}}{C_{nom.}}$	Nom. Current Corrente nominale [A]	Power Potenza [kW]	CODE
2 poles motors (2900 rpm at 50 Hz)								4 poles motors (1450 rpm at 50 Hz)			
T297	0.09	0.40	2.7	56	169	110	95				
T298	0.12	0.42	2.9	56	169	110	95	2.7	0.35	0.09	**T498**
T299	0.18	0.58	2.8	63	189	124	104	2.0	0.52	0.12	**T499**
T200	0.25	0,78	3,0	63	189	124	104	1,9	0,65	0.18	**T400**
T201	0.37	1,00	2,2	71	218	140	109	2,0	0,96	0.25	**T401**
T202	0.55	1,40	2,6	71	218	140	109	2,0	1,20	0.37	**T402**

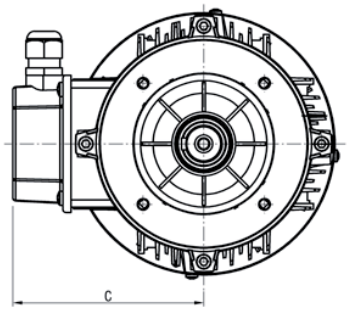

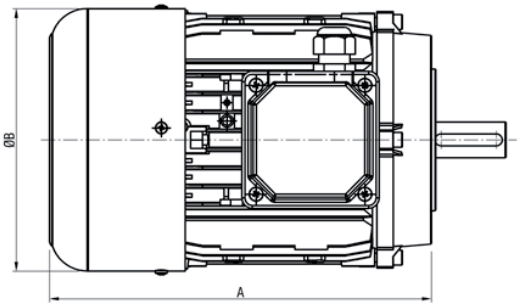

MOTORE ELETTRICO

Direct current motors
Motori corrente continua

CODE	Voltage Tensione [V]	Power Potenza [Watt]	S2 [min]	S3 [%]	Protection index Indice di protezione	Thermal switch Termica	Drawing Disegno
C102	12	500	5	17	IP44	NO	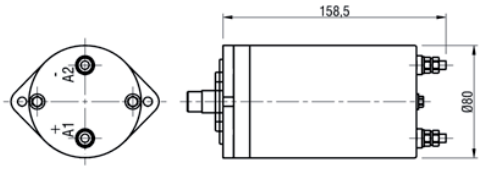
C103	12	800	4	9	IP44	NO	
C108	12	500	4	15	IP44	NO	
C113	12	800	4	9	IP44	YES	
C202	24	500	5	17	IP44	NO	
C203	24	800	2,5	8	IP44	NO	
C208	24	500	4	15	IP44	NO	
C213	24	800	2,5	8	IP44	YES	
C104	12	1600	2	10	IP54	NO	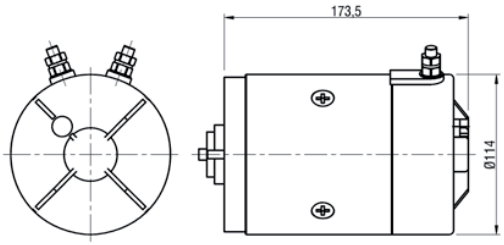
C105	12	1600	2	10	IP54	YES	
C204	24	2200	2	5	IP54	NO	
C205	24	2200	2	5	IP54	YES	
C111	12	1500	2	8	IP54	YES	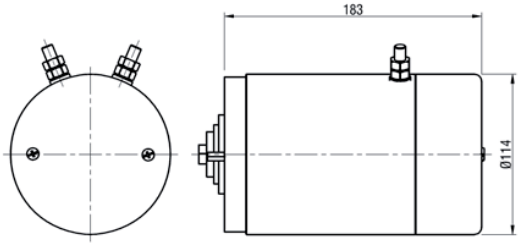
C211	24	2000	2	5	IP54	YES	
C401	48	2000	2	5	IP54	NO	
C402	48	2000	3	12	IP54	YES	

Fan cooled direct current motor
Motore corrente continua con ventilazione

CODE	Voltage Tensione [V]	Power Potenza [Watt]	S2 [min]	S3 [%]	Protection index Indice di protezione	Thermal switch Termica	Drawing Disegno
C130	12	1500	4	14	IP20	NO	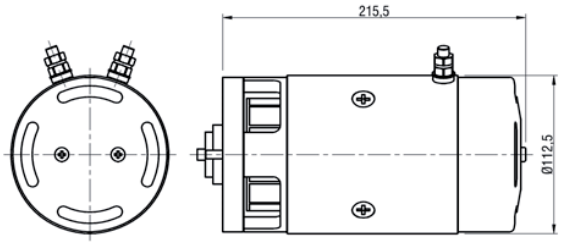
C230	24	2000	5	10	IP20	NO	

TELERUTTORE - COPERCHIO DI PROTEZIONE

Starting relay
Teleruttore di avviamento

CODE	Voltage Tensione [V]	Nominal current Corrente nominale [A]	Short-time maximum current Corrente massima [A]	Min.Cutting Voltage Tensione min. distacco [V]	Drawing Disegno
A	Without starting relay Senza teleruttore di avviamento				
B	12	200	350	8,4	
D	24	200	350	16,8	

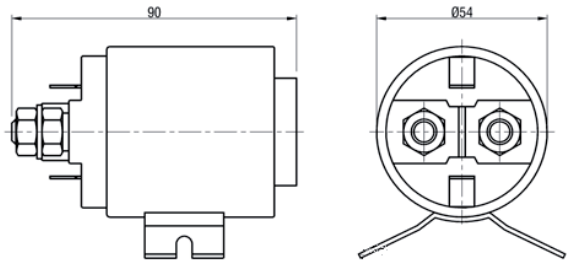

Protection cover
Coperchio di protezione

CODE	Description Descrizione	Drawing Disegno
0	Without protection cover Senza coperchio di protezione	
1	With protection cover Con coperchio di protezione	

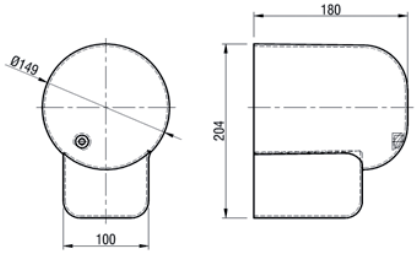

ELEMENTI DI CONNESSIONE

Junction elements for AC motor
Elementi di connessione per motori AC

CODE	Motor codes Sigle motori	Size IEC	A (mm)	C (mm)	H (mm)	Drawing Disegno
FAM56	297 - 298 498	56	50	9	12.5	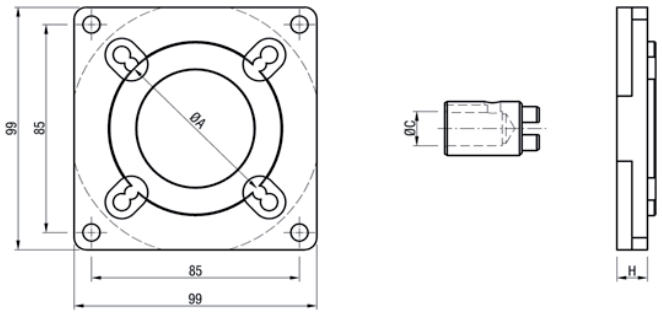
FAM63	299 - 200 499 - 400	63	60	11	12.5	
FAM71	201 - 202 401 - 402	71	70	14	12.5	

Junction elements for direct flanged DC motor
Elementi di connessione per motori DC a flangiatura diretta

CODE	Motor codes Sigle motori	Drawing Disegno
FC11	C102 - C103 - C108 - C113 C202 - C203 - C208 - C213	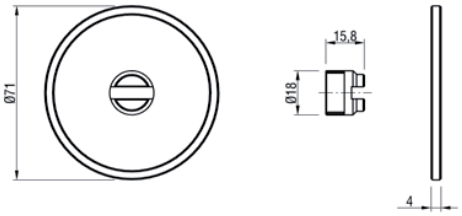
FC12	C104 - C105 - C111 - C130 C204 - C205 - C211 - C230 C401 - C402	

POSIZIONE DI MONTAGGIO

Power pack mounting positions
Posizioni di montaggio della centralina

CODE	Position Posizione	Drawing Disegno
1H	1	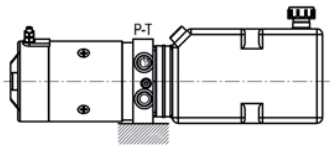 1
2H	2	
3H	3	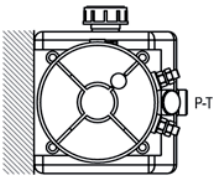 3
4H	4	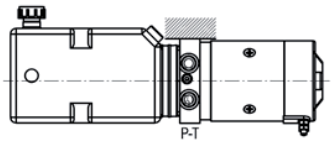 2
1V	5	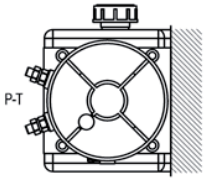 4
2V	6	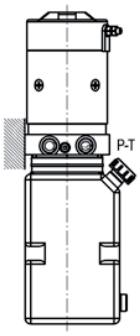 5 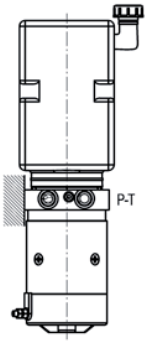 6

Mounting brackets
Supporto di montaggio

CODE	Drawing Disegno
G00	Without mounting bracket Senza supporto di montaggio
G01	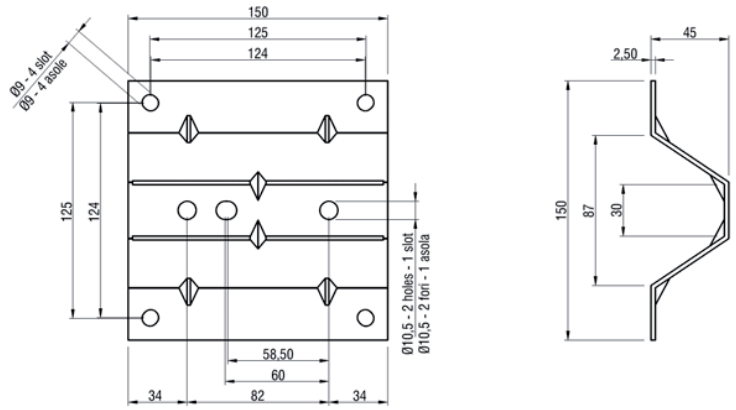

ELEMENTI MODULARI

CODE	Description Descrizione	Symbol Schema	Drawing Disegno
B09	Spacer element H=18 Distanziale H=18	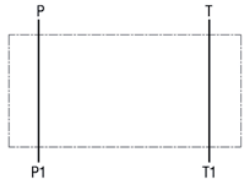	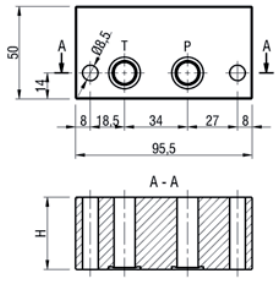
B01	Spacer element H=39 Distanziale H=39		
B02	Spacer element H=69 Distanziale H=69		
B92	Spacer element H=25 Distanziale H=25	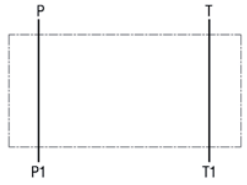	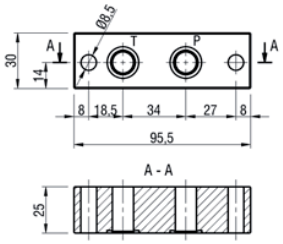
B15	Adaptor for motor side rotation of the modular block H=90 Adattatore per rotazione lato motore dei blocchi modulari H=90	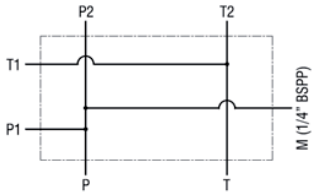	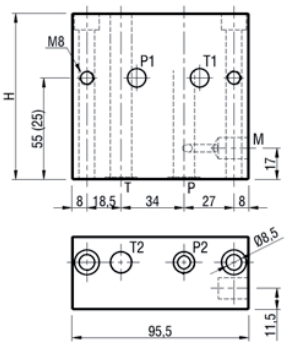
B51	Adaptor for motor side rotation of the modular block H=60 Adattatore per rotazione lato motore dei blocchi modulari H=60	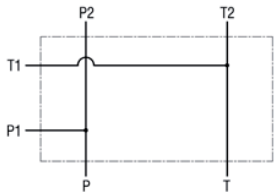	
B26	Adaptor for tank side rotation of the modular block H=60 Adattatore per rotazione lato serbatoio dei blocchi modulari H=60	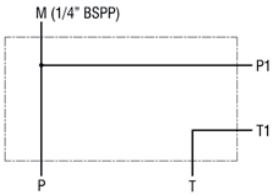	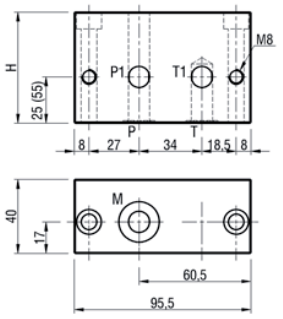
B76	Adaptor for tank side rotation of the modular block H=90 Adattatore per rotazione lato serbatoio dei blocchi modulari H=90		
B33	Adaptor for 90° rotation of the modular block Adattatore per rotazione a 90° dei blocchi modulari	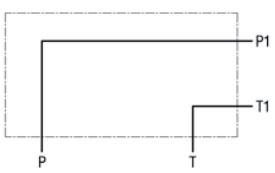	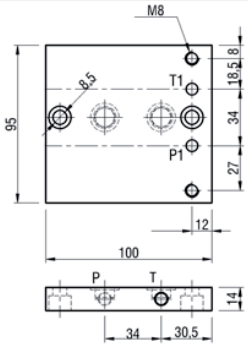

ELEMENTI MODULARI

CODE	Description Descrizione	Symbol Schema	Drawing Disegno
B128	Modular block with 4 extra P ports Blocco modulare con 4 attacchi P supplementari	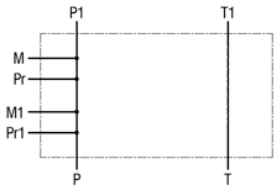	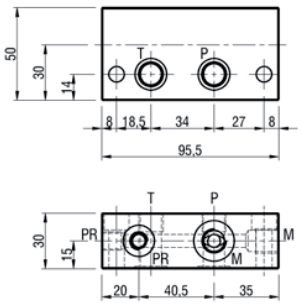
B30	Modular block with 50%÷50% flow divider valve Blocco modulare con valvola divisore di flusso 50%÷50%	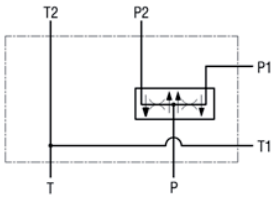	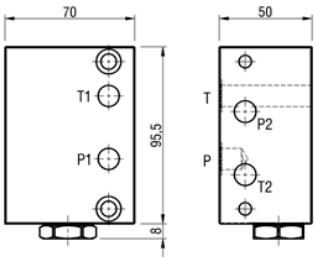
B41	Modular block with pressure compensated priority valve Blocco modulare con valvola prioritaria compensata baricamente	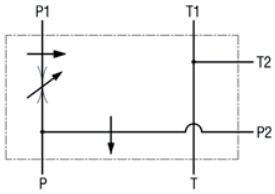	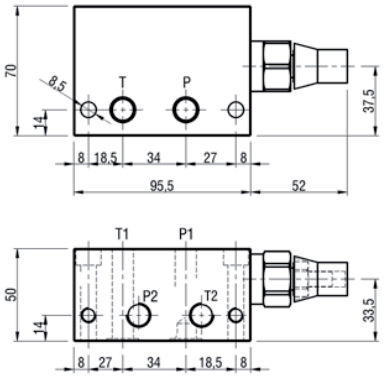
B73	Modular block with pressure reducing valve Blocco modulare con valvola riduttrice di pressione	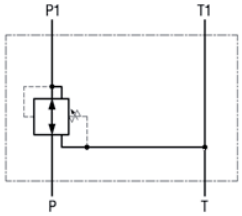	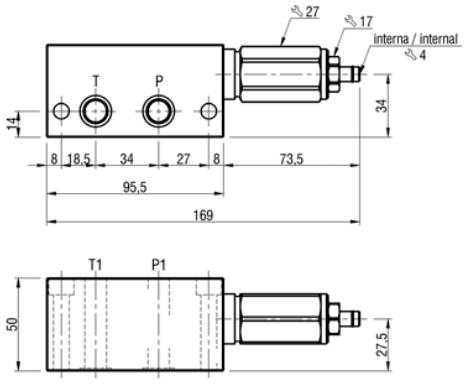

ELEMENTI MODULARI

CODE	Description Descrizione	Symbol Schema	Drawing Disegno
B259 A	Modular block with automatic unloading valve Blocco modulare con valvola di messa a scarico automatica	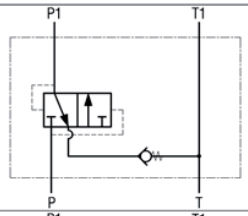	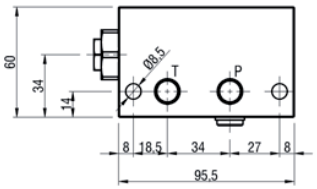
B259 B		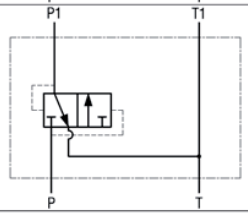	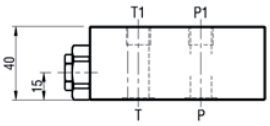
B03	Modular block for parallel or serial assembling of a CETOP3 - NG6 electrovalve Blocco modulare per montaggio in parallelo o in serie di una elettrovalvola CETOP3 - NG6	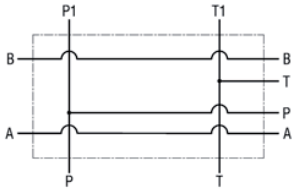	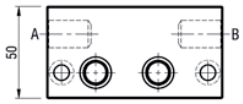
B11		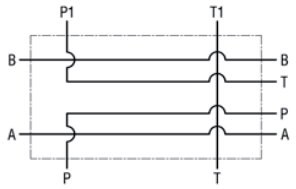	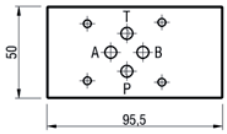
B85	Modular block for parallel assembling of a CETOP3 - NG6 electrovalve Blocco modulare per montaggio in parallelo di una elettrovalvola CETOP3 - NG6	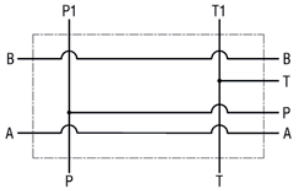	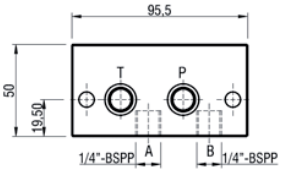
B142	Modular block for parallel assembling of a CETOP3 - NG6 electrovalve Blocco modulare per montaggio in parallelo di una elettrovalvola CETOP3 - NG6	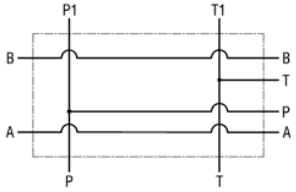	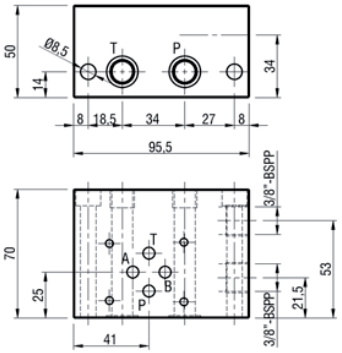

ELEMENTI MODULARI

CODE	Description Descrizione	Symbol Schema	Drawing Disegno
B118	Modular block for parallel assembling of a CETOP3 - NG6 electrovalve with piloted operated check valves on A and B Blocco modulare per montaggio in parallelo di una elettrovalvola CETOP3 - NG6 con valvole di ritegno pilotate su A e B	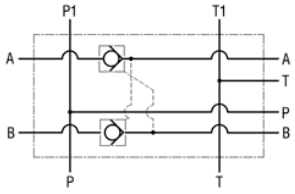	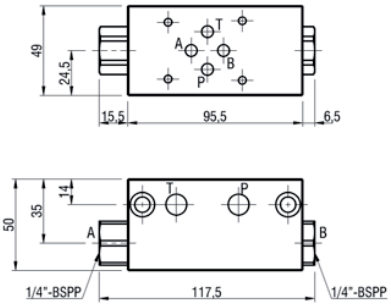
B122		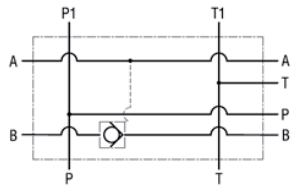	
B123		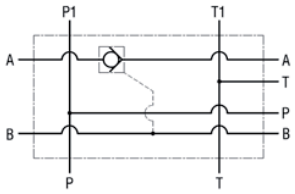	
B90	Modular block for parallel assembling of a CETOP3 - NG6 electrovalve with piloted operated check valves on A and B Blocco modulare per montaggio in parallelo di una elettrovalvola CETOP3 - NG6 con valvole di ritegno pilotate su A e B	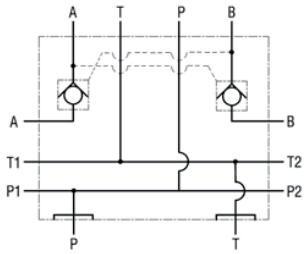	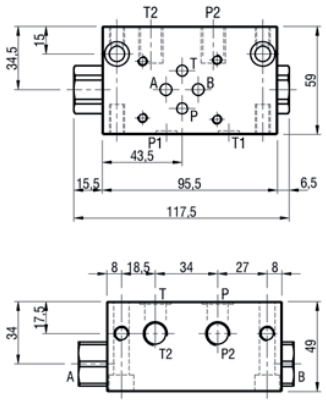
B121	Modular block for parallel assembling of a CETOP3 - NG6 electrovalve with piloted operated check valves an relief valves on A and B Blocco modulare per montaggio in parallelo di una elettrovalvola CETOP3 - NG6 con valvole di ritegno pilotate e valvole di massima su A e B	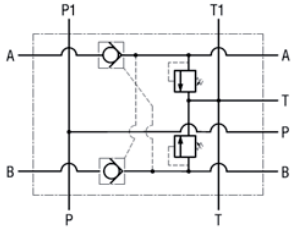	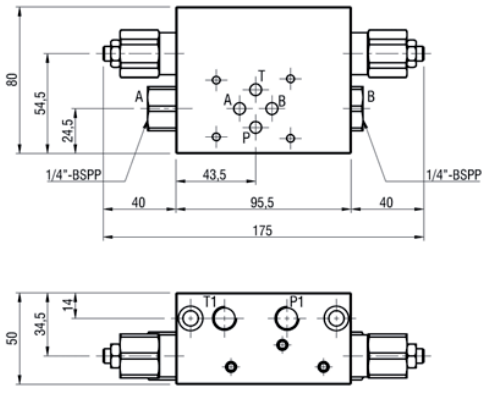

ELEMENTI MODULARI

CODE	Description Descrizione	Symbol Schema	Drawing Disegno
B05	Sandwich block for CETOP3 - NG6 electrovalve with relief valve Blocco di interposizione per elettrovalvola CETOP3 - NG6 con valvola limitatrice di pressione	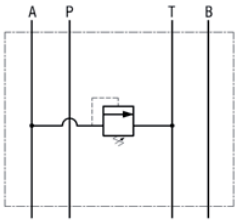	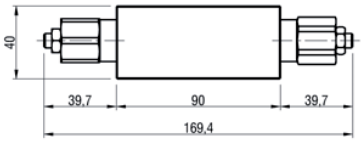
B06		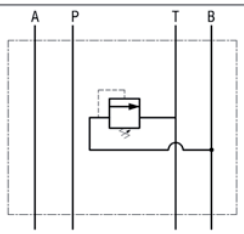	
B07		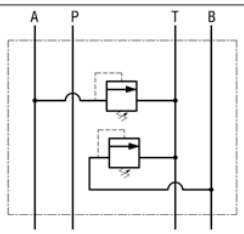	
B08	Sandwich block for CETOP3 - NG6 electrovalve with relief valve Blocco di interposizione per elettrovalvola CETOP3 - NG6 con valvola limitatrice di pressione	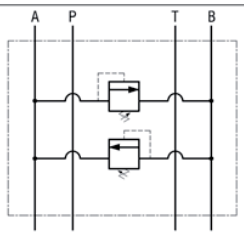	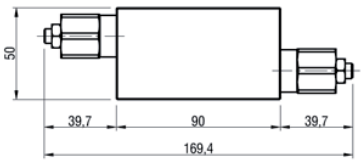
B78	Sandwich block for CETOP3 - NG6 electrovalve with flow regulator valve Blocco di interposizione per elettrovalvola CETOP3 - NG6 con valvola regolatrice di portata	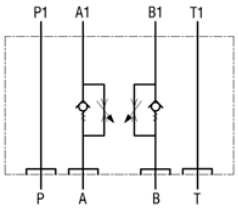	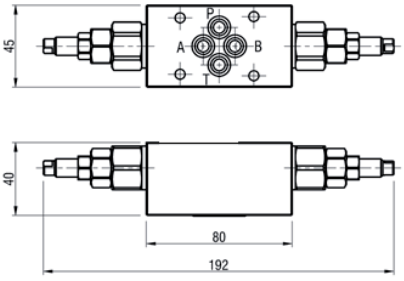
B79		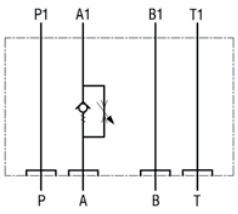	
B80		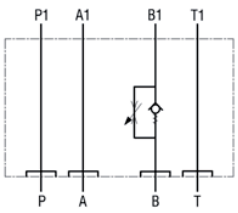	

ELEMENTI MODULARI

CODE	Description Descrizione	Symbol Schema	Drawing Disegno
B44	Sandwich block for CETOP3 - NG6 electrovalve with counterbalance valve on A Blocco di interposizione per elettrovalvola CETOP3 - NG6 con valvola di bilanciamento su A	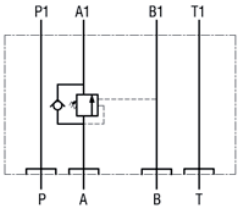	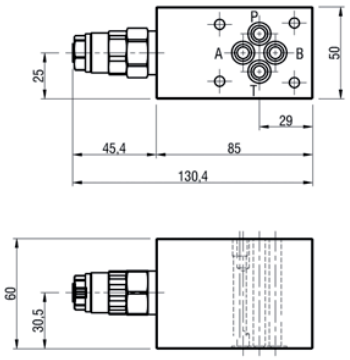
B38	Modular block with filter on the return line Blocco modulare con filtro sullo scarico Max presure/Max press. 6 bar Max flow rate/Portata max 20 l/min	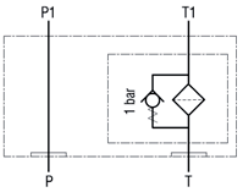	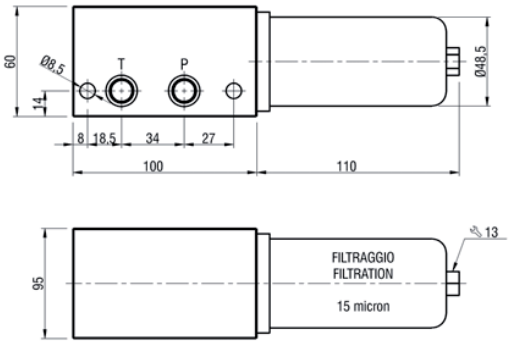
B39_	Modular block with filter on the pressure line Blocco modulare con filtro sulla mandata Filtering/ Filtraggio B39_10 10 micron B39_40 40 micron Max presure/Max press. 250 bar Max flow rate/Portata max 10 l/min	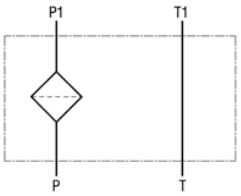	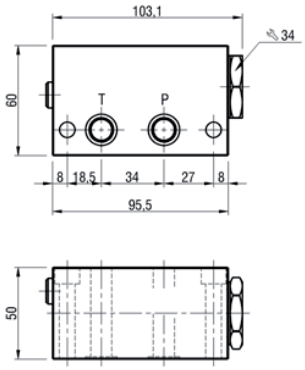
B20	Modular hand pump 6,5cc Pompa a mano modulare 6,5cc	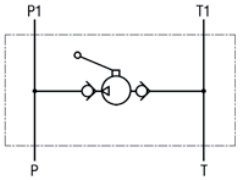	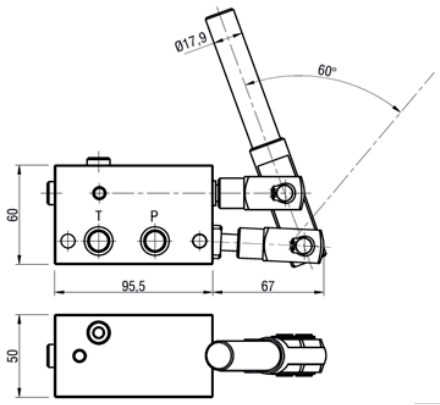

ELEMENTI MODULARI

CODE	Description Descrizione	CODE	Description Descrizione	Drawing Disegno
E02		E06		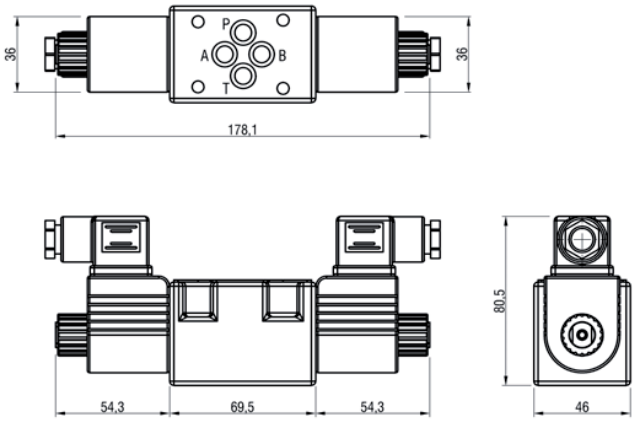
E11		E07		
E05		E08		
E13		E10	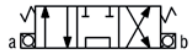	
E03		E20		
E04				
E14				
E15				

Ports Attacchi		Solenoids voltage Tensione dei solenoidi		
CODE	Description Descrizione	CODE	Description Descrizione	Characteristics Caratteristiche
1	1/4" BSPP	00	No solenoid Nessun solenoide	Nominal power **27W** Potenza nominale
2	3/8" BSPP	OA	12 Vdc	
		OB	24 Vdc	Duty cycle **100%** Ciclo di lavoro
		OC	48 Vdc	
		OV	24 Vrac	Insulation class **F (T=155°C)** Classe di isolamento
		OW	110 Vrac	
		OZ	220 Vrac	Protection index **IP65** Indice di protezione

ELEMENTI MODULARI

NOTE: the coils are not included in the modular elements
NOTA: le bobine non sono comprese negli elementi modulari

CODE	Description Descrizione	Symbol Schema	Drawing Disegno
V07	Modular block for single acting circuit or regenerative double acting circuit	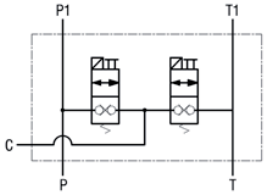	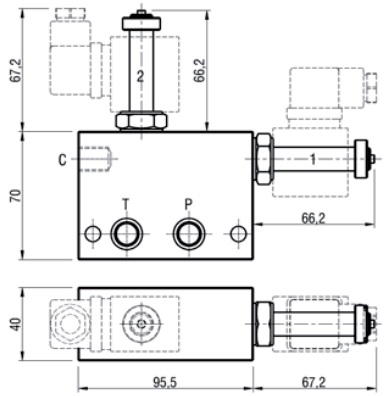
V09	Blocco modulare per circuito semplice effetto o per circuito rigenerativo doppio effetto	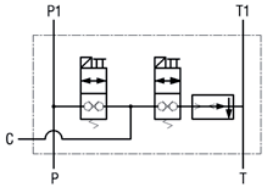	
V14	Modular block with single locking electric cartridge valve Blocco modulare con valvola elettrica a singola tenuta	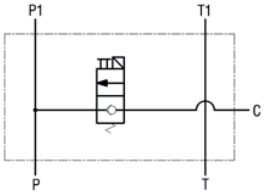	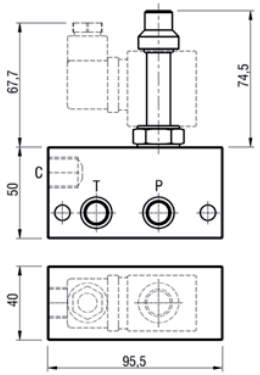
V136	Modular block to reduce the working pressure on the main circuit Blocco modulare per ridurre la pressione di lavoro sul circuito principale	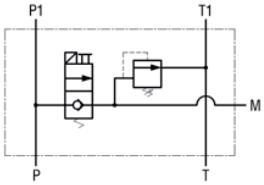	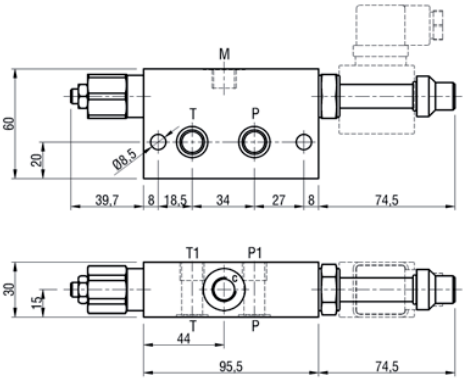
V100	Modular block with double locking electric cartridge valve Blocco modulare con valvola elettrica doppia tenuta	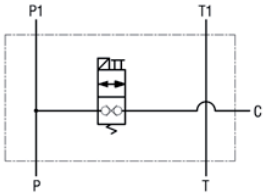	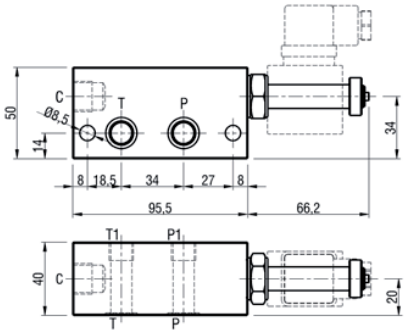

ELEMENTI MODULARI

NOTE: the coils are not included in the modular elements
NOTA: le bobine non sono comprese negli elementi modulari

CODE	Description Descrizione	Symbol Schema	Drawing Disegno
V46	Modular block with 2 double locking electric cartridge valves Blocco modulare con 2 valvole elettriche a doppia tenuta	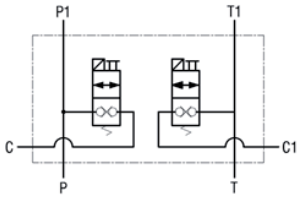	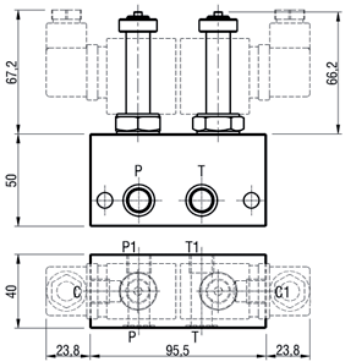
V39	Modular block for double acting circuit with V42S13 cartridge electric valve Blocco modulare per circuito doppio effetto con valvola elettrica a cartuccia V42S13	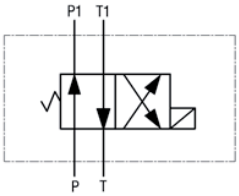	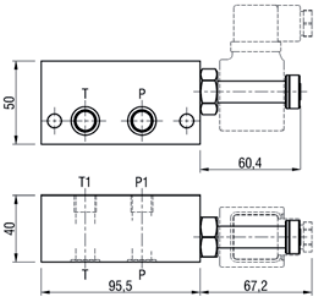
V40	Modular block for double acting circuit with V42S13 cartridge electric valve Blocco modulare per circuito doppio effetto con valvola elettrica a cartuccia V42S13	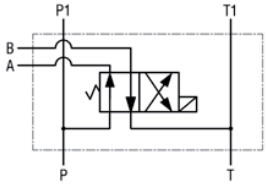	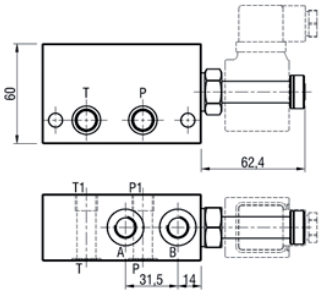
V41		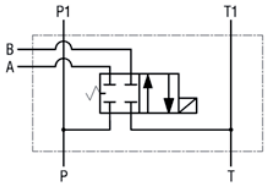	

ELEMENTI MODULARI

NOTE: the coils are not included in the modular elements
NOTA: le bobine non sono comprese negli elementi modulari

CODE	Description Descrizione	Symbol Schema	Drawing Disegno
V61	Modular block for double acting circuit with V43S13 cartridge electric valve Blocco modulare per circuito doppio effetto con valvola elettrica a cartuccia V43S13	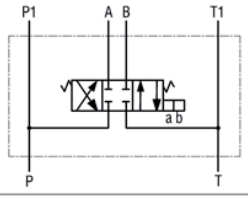	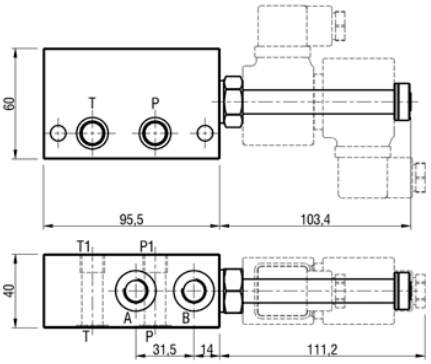
V62		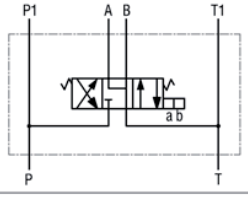	
V63		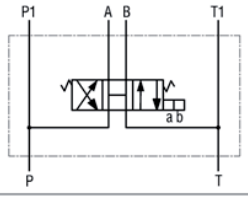	
V55	Modular block for double acting circuit with V43S13 cartridge electric valve and pilot operated check valves Blocco modulare per circuito doppio effetto con valvola elettrica a cartuccia V43S13 e ritegni pilotati	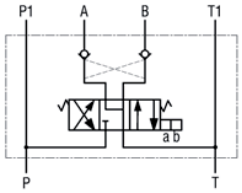	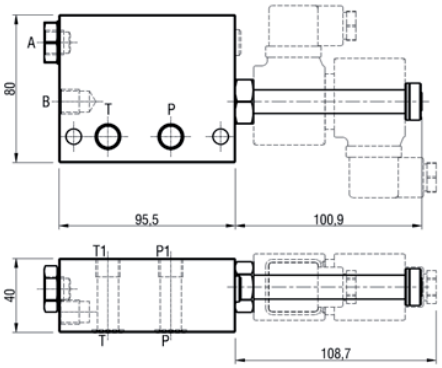

Ports Attacchi		Solenoids voltage Tensione dei solenoidi		
CODE	Description Descrizione	CODE	Description Descrizione	Characteristics Caratteristiche
1	1/4" BSPP	00	No solenoid / Nessun solenoide	Nominal power **18W** Potenza nominale Duty cycle **100%** Ciclo di lavoro Insulation class **F (T=155°C)** Classe di isolamento Protection index **IP65** Indice di protezione
2	3/8" BSPP	OA	12 Vdc	
		OB	24 Vdc	
		OC	48 Vdc	
		OL	24 Vac - 50 Hz	
		OM	110 Vac - 50 Hz	
		ON	220 Vac - 50 Hz	
		OP	24 Vac - 50/60 Hz	
		OR	24 Vac - 60 Hz	
		OT	110 Vac - 60 Hz	
		OU	220 Vac - 60 Hz	
		OV	24 Vrac	
		OW	110 Vrac	
		OZ	220 Vrac	

Ch A

FER HYDRAULIK
COMPONENTI OLEODINAMICI

Compact power pack GR.10

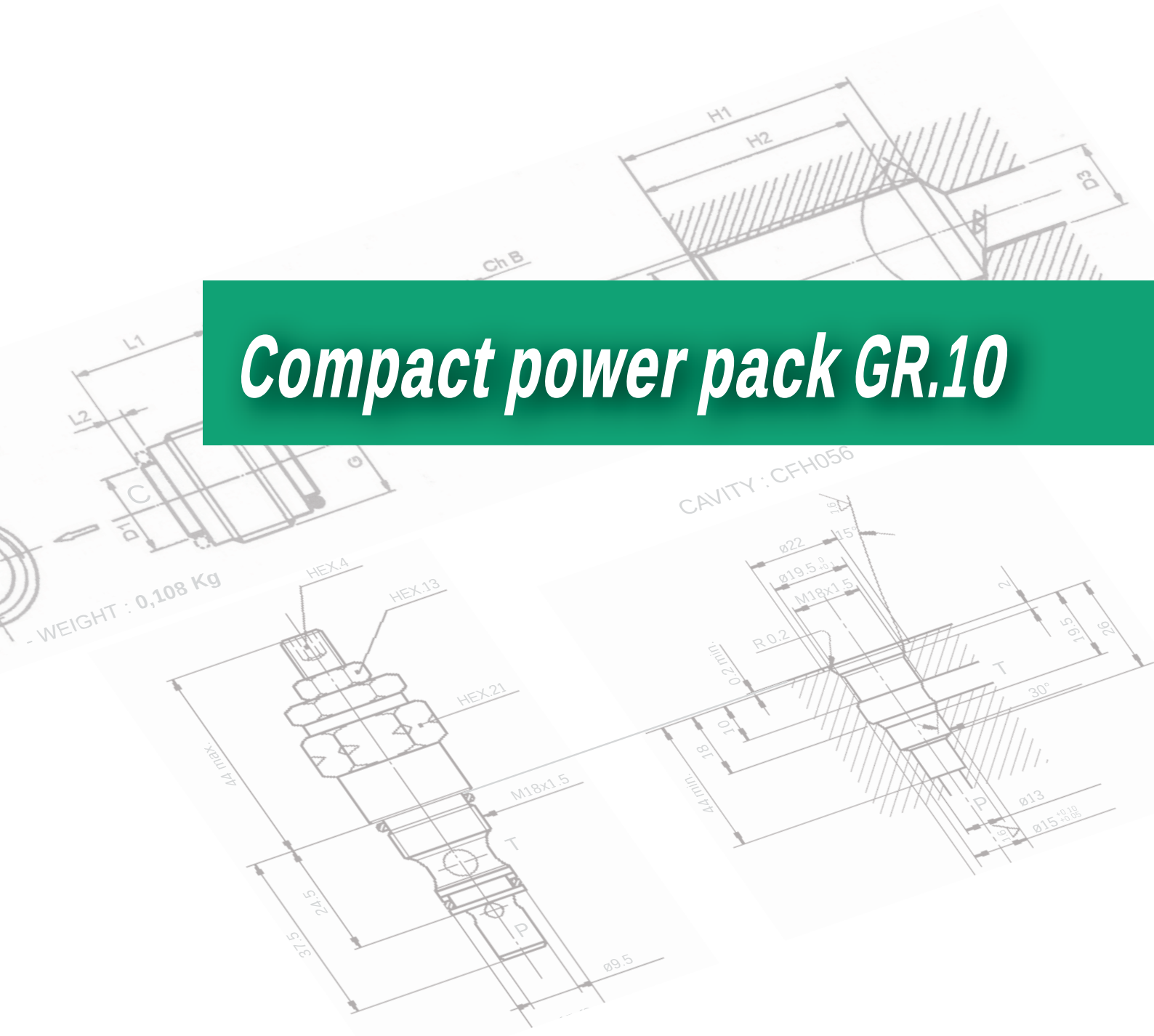

CODICE ORDINAZIONE

Position Posizione	1	2	3	4	5	6	7	8
10	___/_	____/__/_	____	_____	____**/_/_	____	__/___	___/_/__
Description	Central manifold, relief valve	Screw-in valves	Pump	Oil Tank, pipes, filter	Electric motor, starting relay, protection	Junction elements	Assembly position, support	Modular elements, ports, solenoids
Descrizione	Collettore centrale, valvola di massima	Valvole integrate	Pompa	Serbatoio, tubi, filtro	Motore elettrico, relè di avviamento, protezione	Elementi di connessione	Posizione di montaggio, supporti	Elementi modulari, attacchi, solenoidi

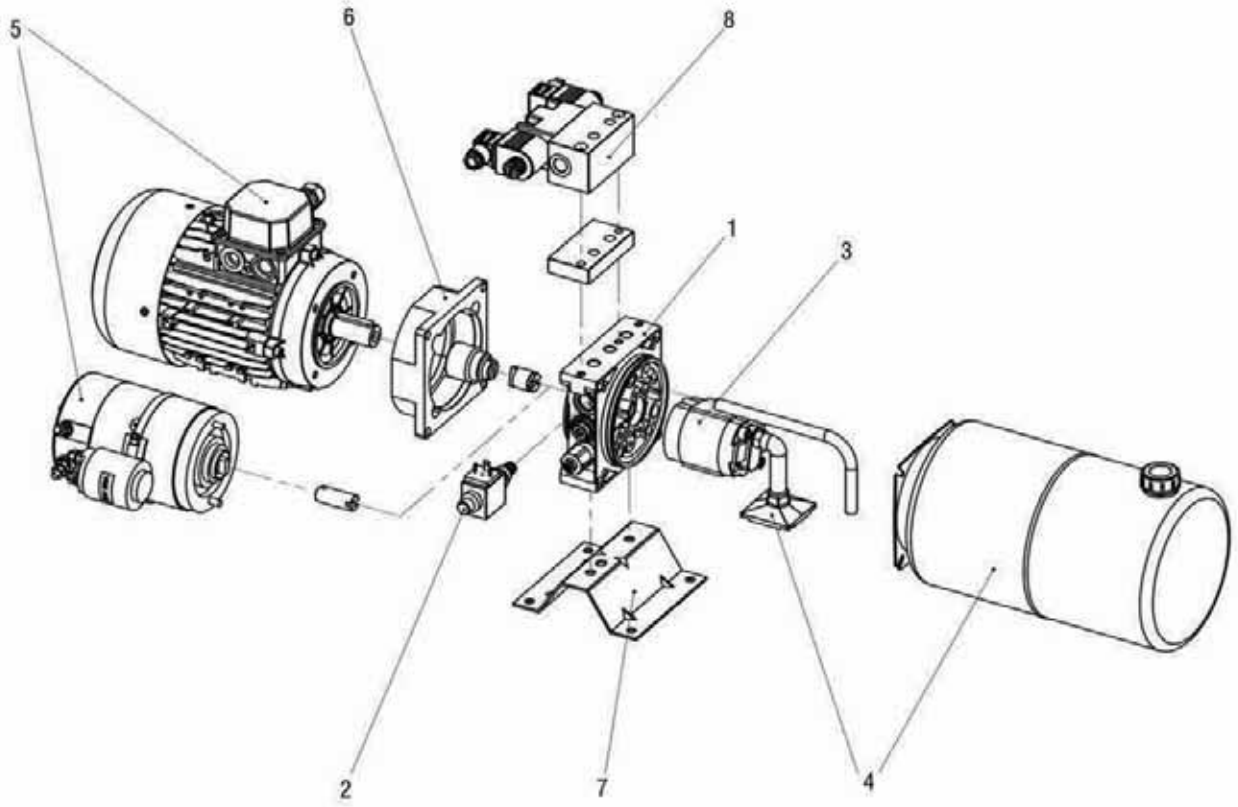

CODE EXAMPLE:
ESEMPIO DI CODICE:

Position Posizione	1	2	3	4	5	6	7	8
10	A1A / Y	NCE / OB / D	PG07	SL47H	C204 / D / 0	FC02	1H / G01	B03 / 2 / 00
Page Pagina	2 / 2	12 / 14 / 18	22	25	38 / 39 / 39	41	42 / 42	45 / 49 / 49

COLLETTORE

CODE		A1A*
Relief valve Valvola di massima		Pressure range (bar) Campo di taratura
VMC1	W	10 - 60
	X	30 - 150
	Y	50 - 250
	Z	80 - 360

(*) Add C for version with elastic coupling
(*) Aggiungere C per la versione con giunto elastico

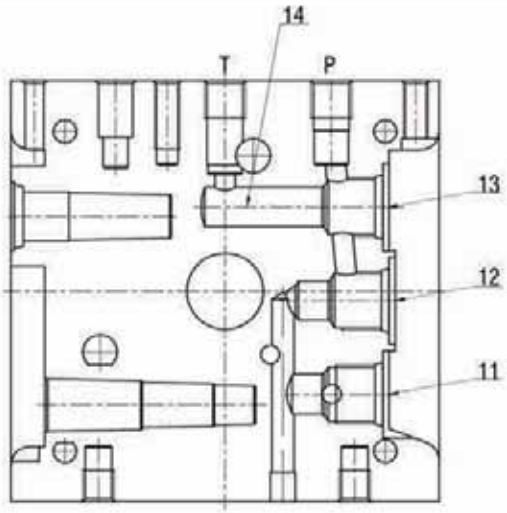

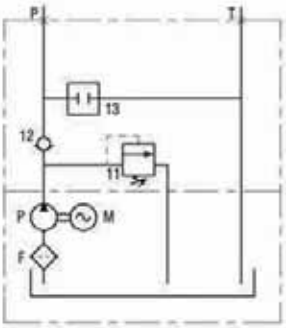

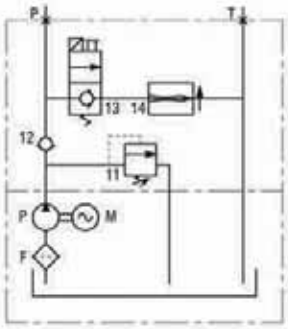

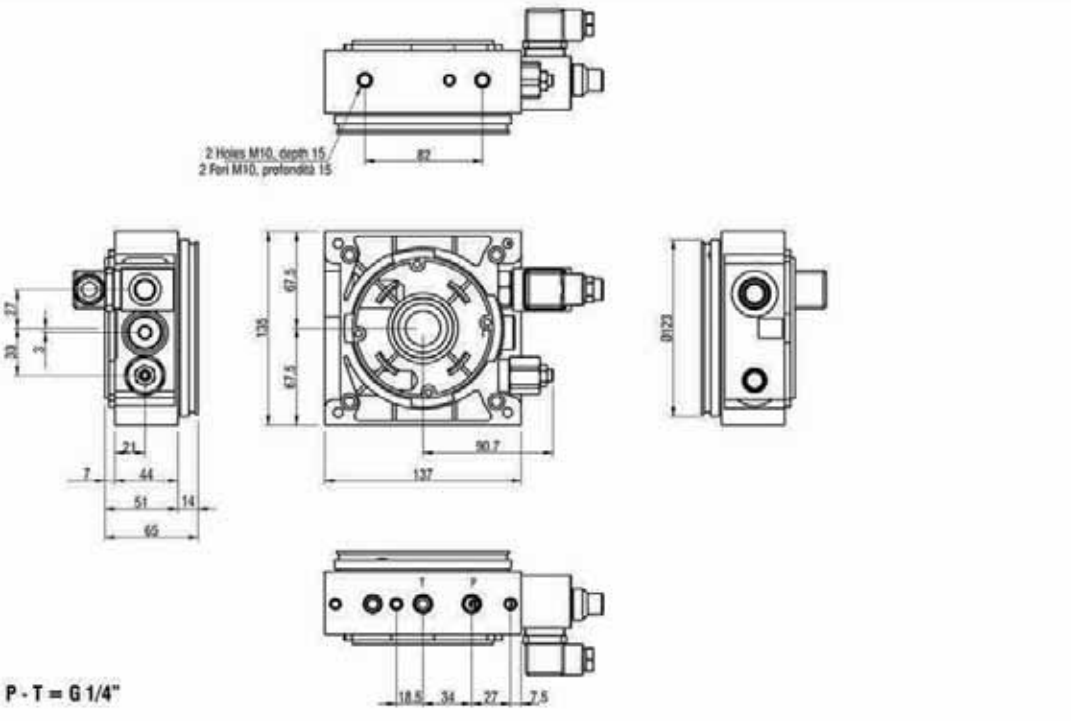

COLLETTORE

CODE		A1B*
Relief valve Valvola di massima		Pressure range (bar) Campo di taratura
VMC1	W	10 - 60
	X	30 - 150
	Y	50 - 250
	Z	80 - 360

(*) Add C for version with elastic coupling
(*) Aggiungere C per la versione con giunto elastico

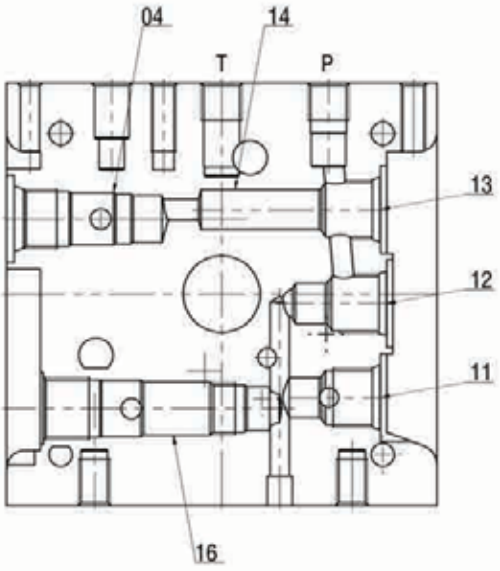

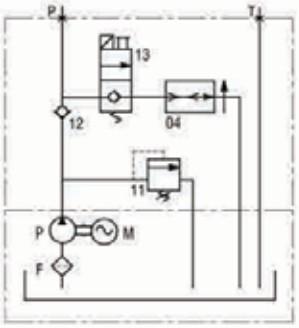

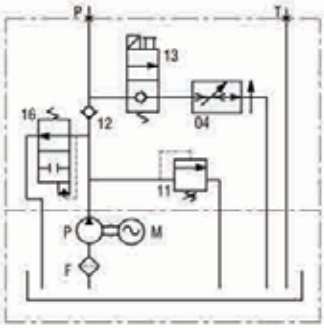

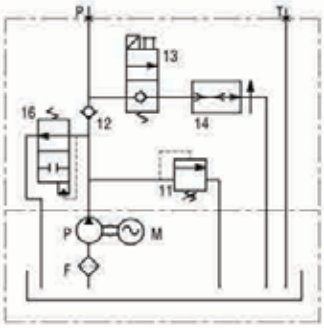

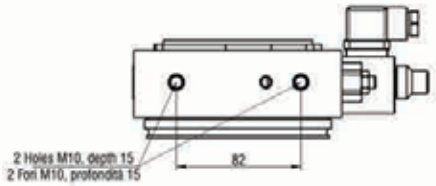

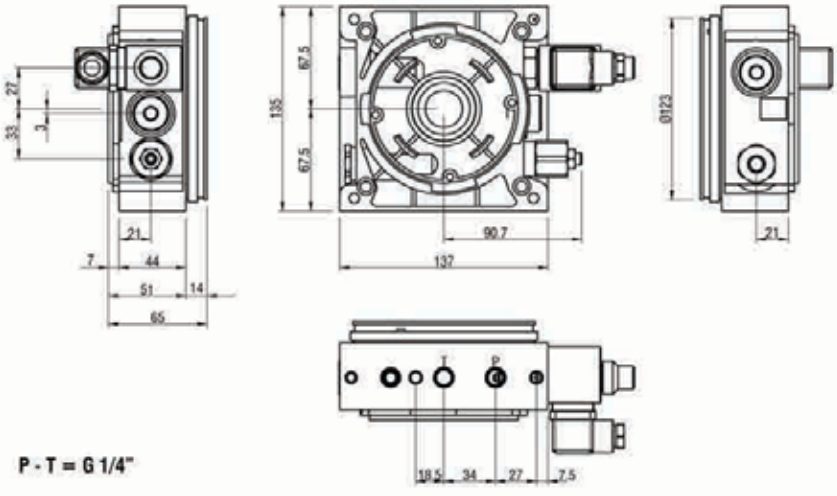

P - T = G 1/4"

COLLETTORE

CODE	A1C*	
Relief valve Valvola di massima		Pressure range (bar) Campo di taratura
VMC1	W	10 - 60
	X	30 - 150
	Y	50 - 250
	Z	80 - 360

(*) Add C for version with elastic coupling
(*) Aggiungere C per la versione con giunto elastico

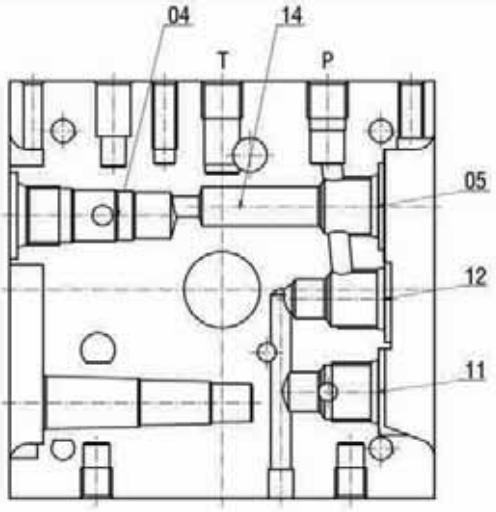

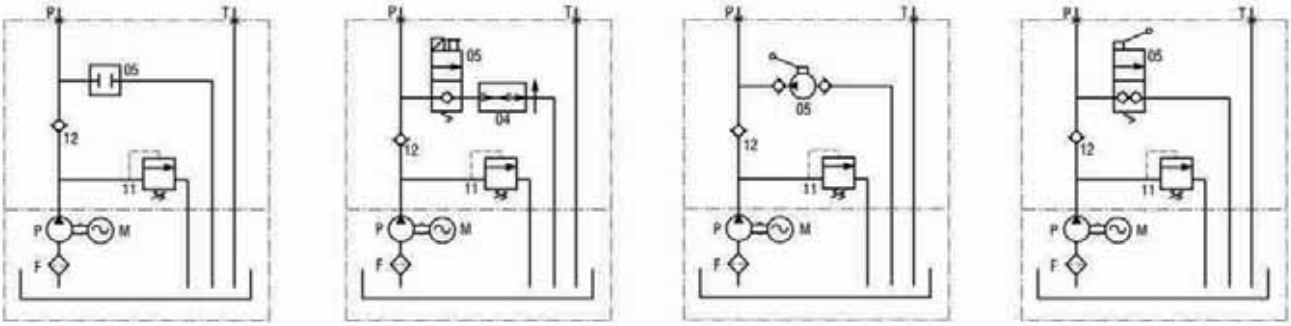

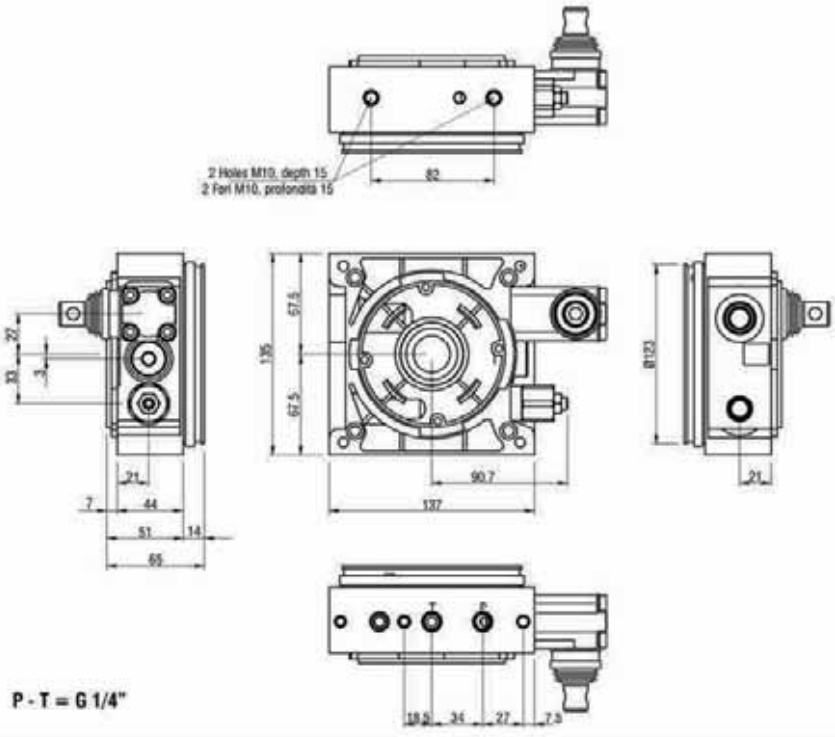

COLLETTORE

CODE		A1D*
Relief valve Valvola di massima		Pressure range (bar) Campo di taratura
VMC1	W	10 - 60
	X	30 - 150
	Y	50 - 250
	Z	80 - 360

(*) Add C for version with elastic coupling
(*) Aggiungere C per la versione con giunto elastico

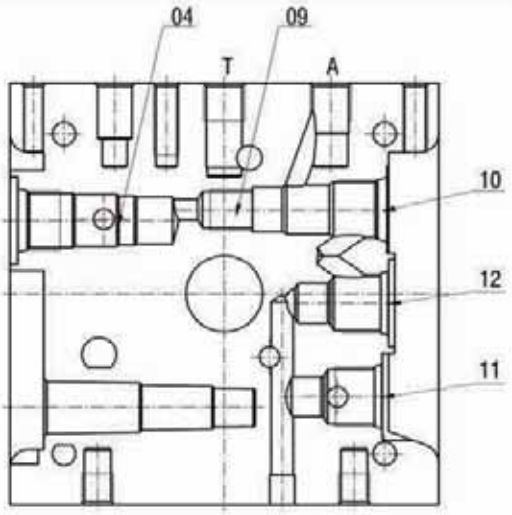

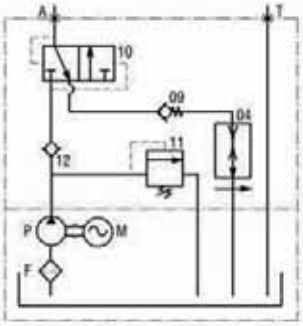

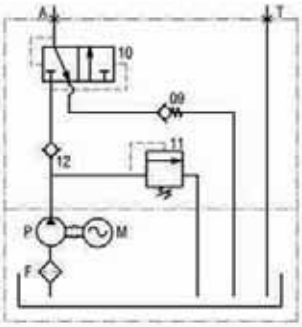

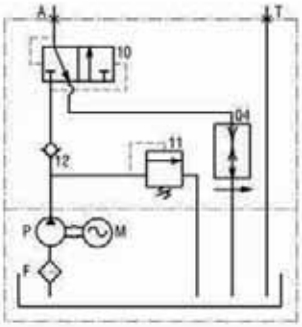

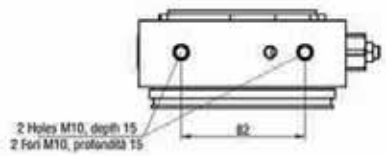

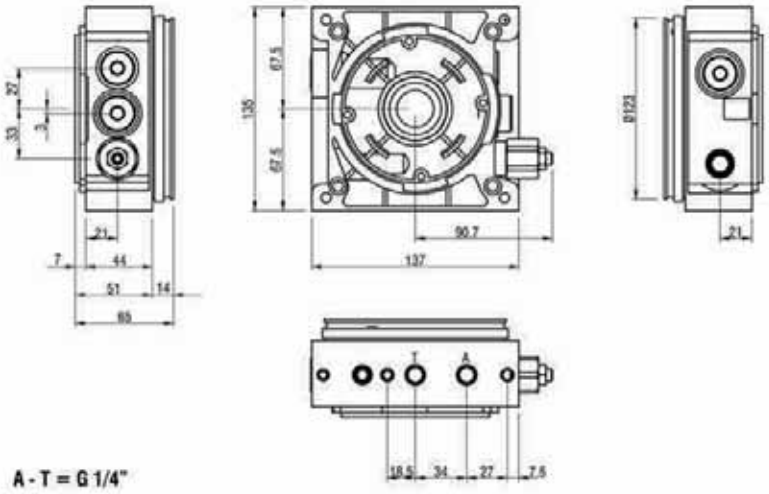

A - T = G 1/4"

COLLETTORE

CODE	B2A*	
Relief valve Valvola di massima		Pressure range (bar) Campo di taratura
VML1	W	10 - 60
	X	30 - 150
	Y	50 - 250
	Z	80 - 360

(*) Add C for version with elastic coupling
(*) Aggiungere C per la versione con giunto elastico

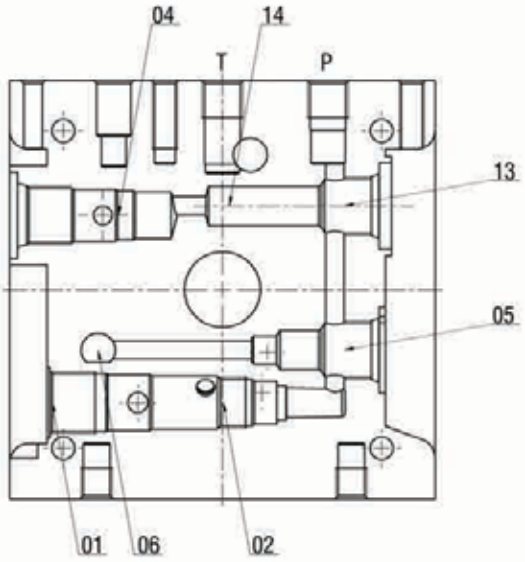

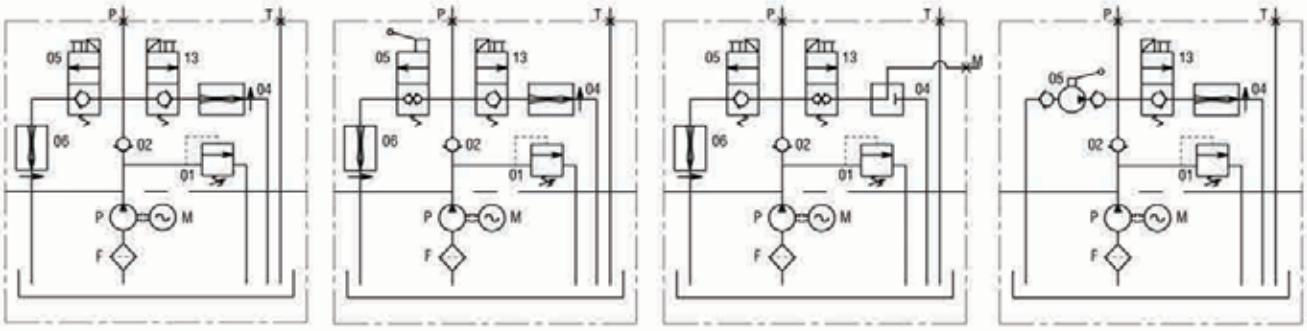

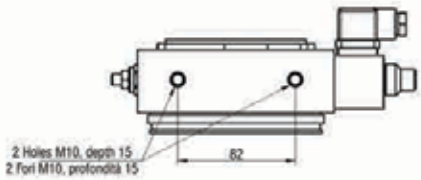

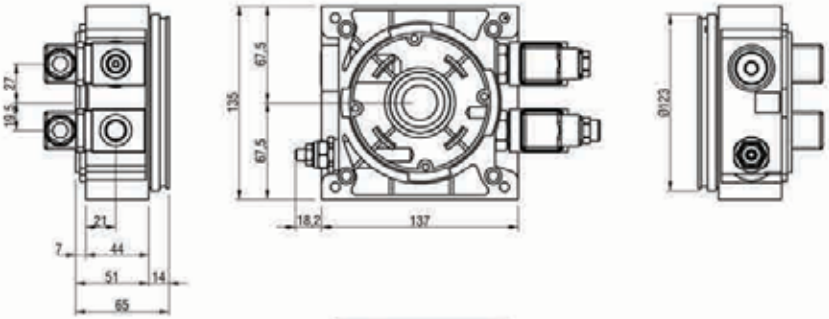

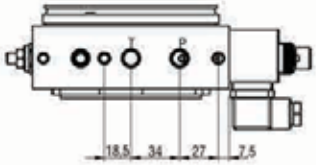

P - T = G 1/4"

COLLETTORE

CODE		B3B*
Relief valve Valvola di massima		Pressure range (bar) Campo di taratura
VML1	W	10 - 60
	X	30 - 150
	Y	50 - 250
	Z	80 - 360

(*) Add C for version with elastic coupling
(*) Aggiungere C per la versione con giunto elastico

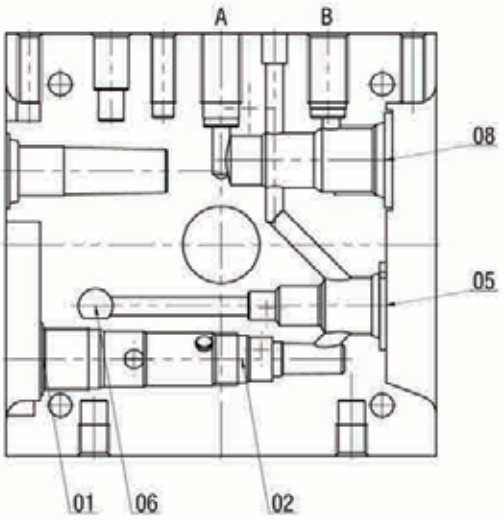

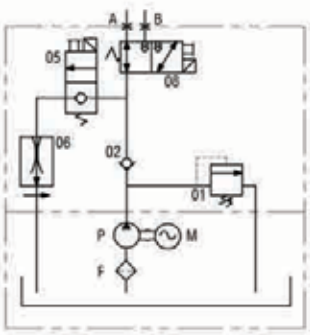

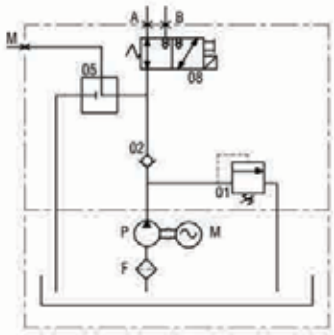

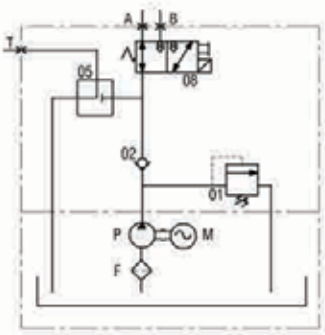

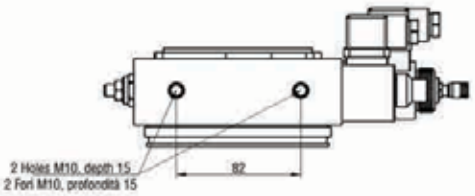

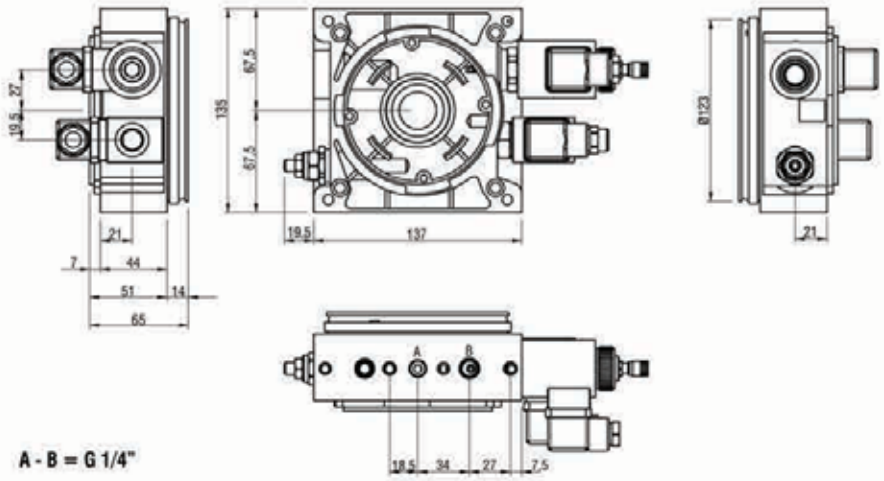

A - B = G 1/4"

COLLETTORE

CODE	B4A*	
Relief valve Valvola di massima		Pressure range (bar) Campo di taratura
VML1	W	10 - 60
	X	30 - 150
	Y	50 - 250
	Z	80 - 360

(*) Add C for version with elastic coupling
(*) Aggiungere C per la versione con giunto elastico

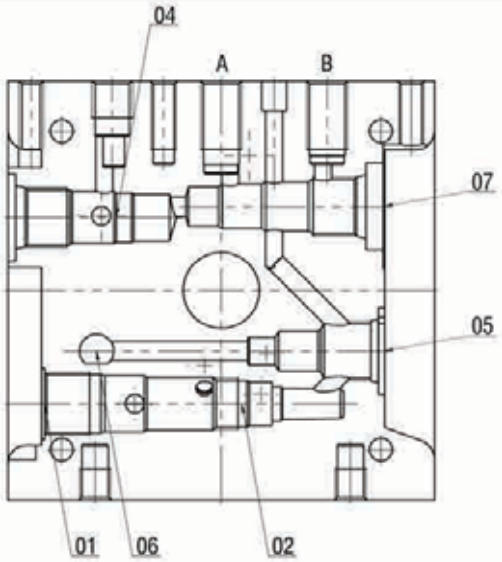

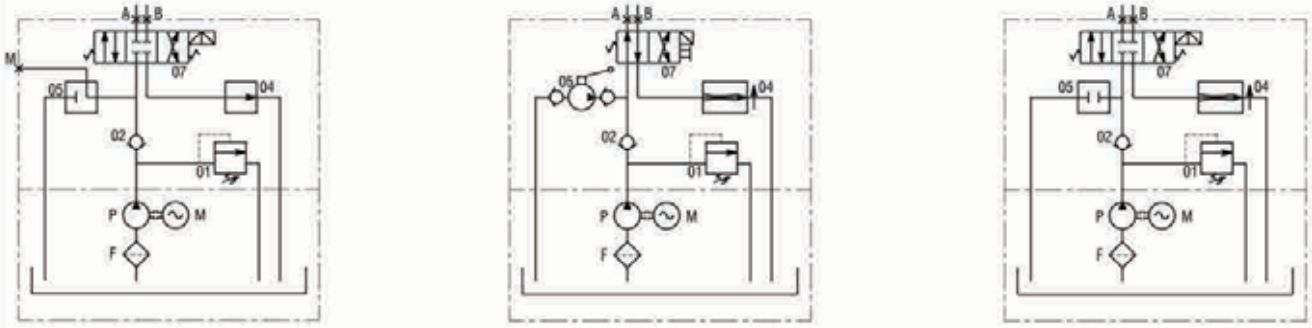

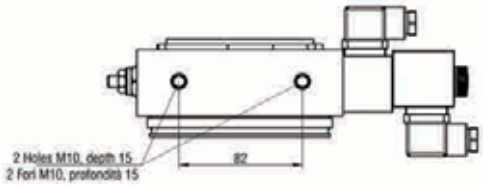

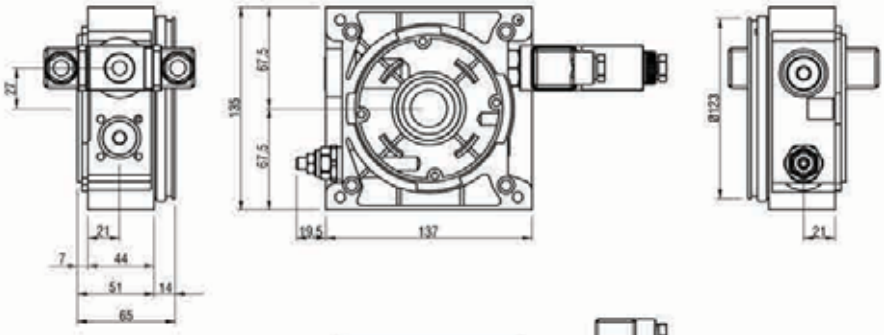

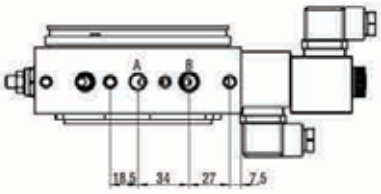

A - B = G 1/4"

COLLETTORE

CODE		D1A
Relief valve Valvola di massima		Pressure range (bar) Campo di taratura
VMC1	W	10 - 60
	X	30 - 150
	Y	50 - 250
	Z	80 - 360

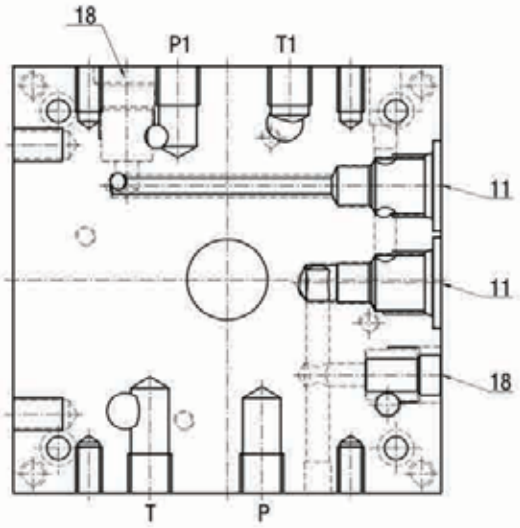

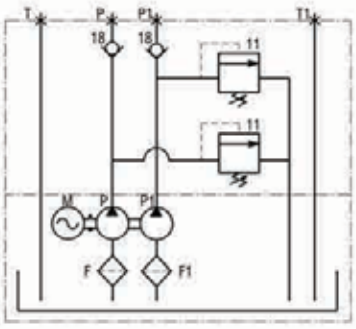

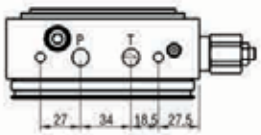

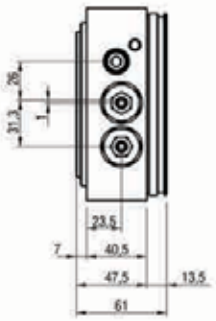

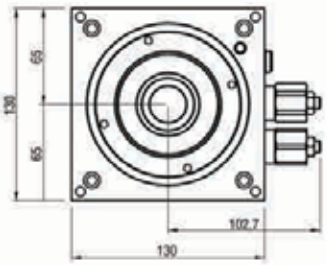

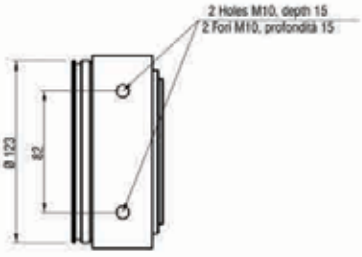

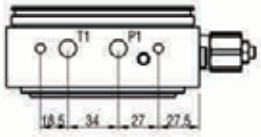

P - T = G 1/4"
P1 - T1 = G 1/4"

COLLETTORE

CODE		D2A
Relief valve Valvola di massima		Pressure range (bar) Campo di taratura
VMC1	W	10 - 60
	X	30 - 150
	Y	50 - 250
	Z	80 - 360

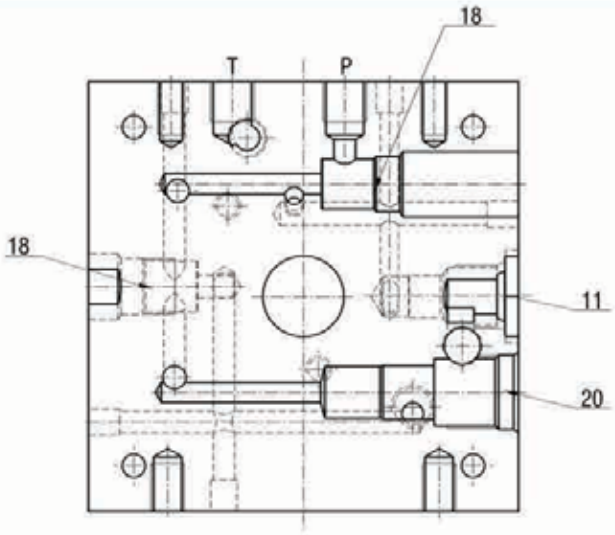

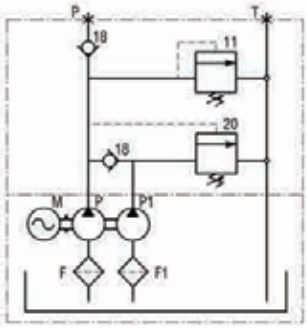

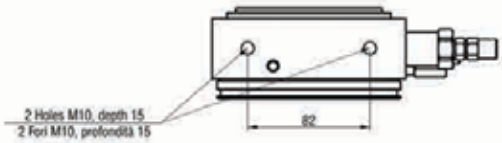

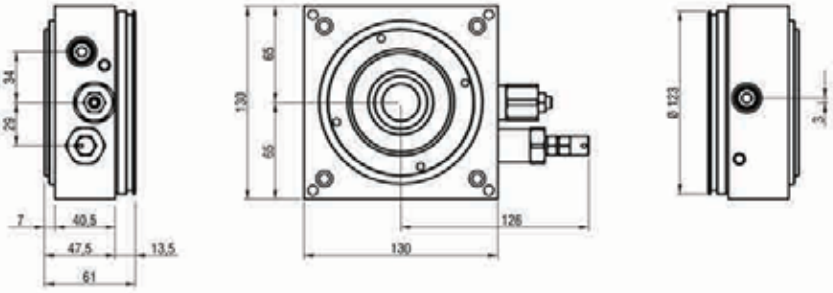

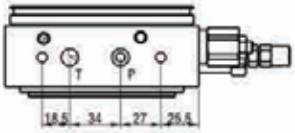

P - T = G 1/4"

COLLETTORE

CODE		R1A*
Relief valve Valvola di massima		Pressure range (bar) Campo di taratura
VMC1	W	10 - 60
	X	30 - 150
	Y	50 - 250
	Z	80 - 360

(*) Add C version with elastic coupling
(*) Aggiungere C per la versione con giunto elastico

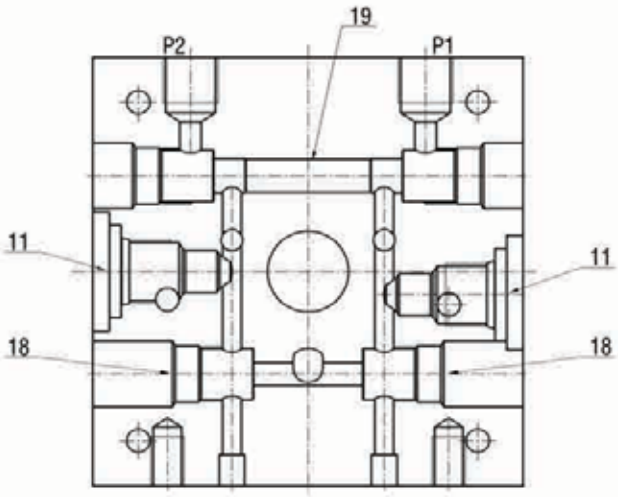

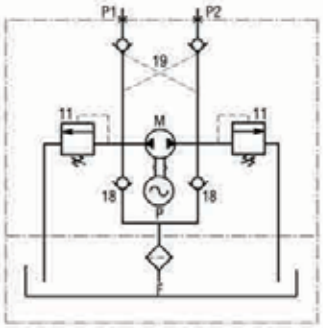

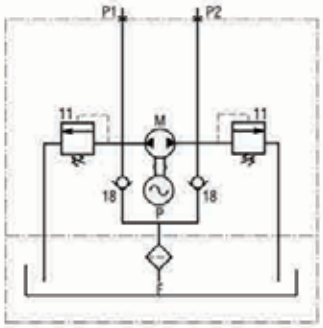

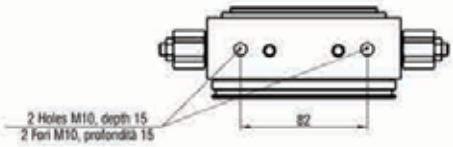

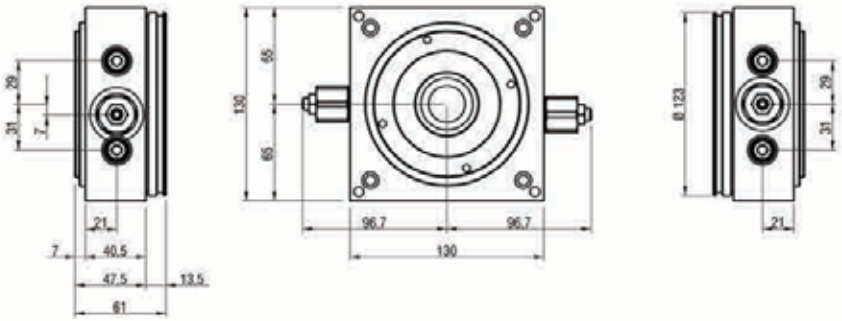

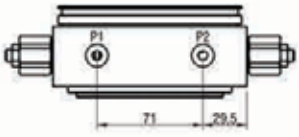

P1 - P2 = G 3/8"

VALVOLE INTEGRATE

CODE	Description Descrizione		Symbol Schema	Drawing Disegno	Cavity Cavità
NC	Pilot operated electric valve Valvola elettrica pilotata VE6-NC		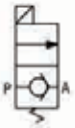	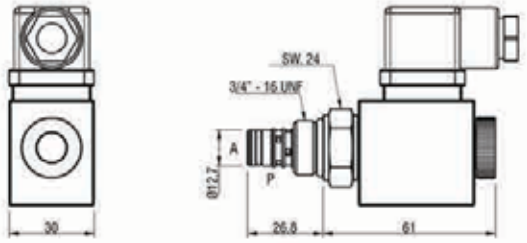	05 13
	Max working pressure Max pressione di lavoro	350 bar			
	Max flow rate Max portata	25 l/min			
	Coil type Tipo di solenoide	N-H13			
NCE	Pilot operated electric valve Valvola elettrica pilotata VE6-NC-EM		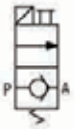	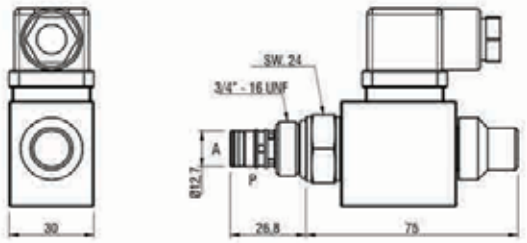	05 13
	Max working pressure Max pressione di lavoro	350 bar			
	Max flow rate Max portata	25 l/min			
	Coil type Tipo di solenoide	N-H13			
NAE	Pilot operated electric valve Valvola elettrica pilotata VE2-NA-EM		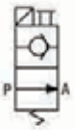	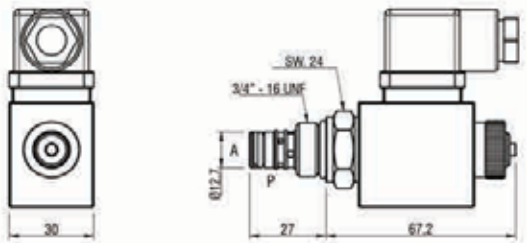	05 13
	Max working pressure Max pressione di lavoro	250 bar			
	Max flow rate Max portata	12 l/min			
	Coil type Tipo di solenoide	N-H13			
CDE	Direct operating electric valve Valvola elettrica diretta VE2-NC-DT-EM		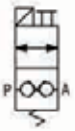	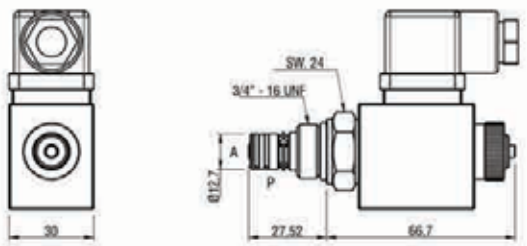	05 13
	Max working pressure Max pressione di lavoro	210 bar			
	Max flow rate Max portata	12 l/min			
	Coil type Tipo di solenoide	N-H13			
E3D	Direct operating electric valve Valvola elettrica diretta VE32-DT-19		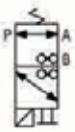	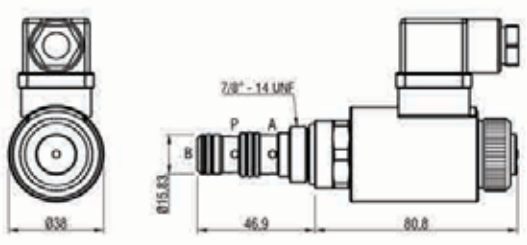	08
	Max working pressure Max pressione di lavoro	350 bar			
	Max flow rate Max portata	25 l/min			
	Coil type Tipo di solenoide	N-H19			
CPE	Pilot operated proportional electric valve Valvola elettrica pilotata proporzionale VE9-NC-EM		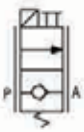	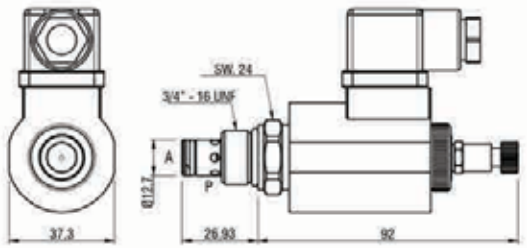	05 13
	Max working pressure Max pressione di lavoro	300 bar			
	Max flow rate Max portata	30 l/min			
	Coil type Tipo di solenoide	N-H16			

VALVOLE INTEGRATE

CODE	Description Descrizione		Symbol Schema	Drawing Disegno	Cavity Cavità
	Spool electric valve 4 ways - 3 positions Valvola elettrica 4 vie - 3 posizioni a cursore				
E43A	V43S13A				
E43B	V43S13B			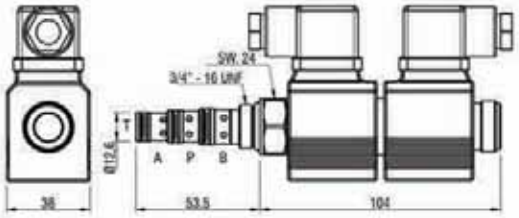	07
E43C	V43S13C				
	Max working pressure Max pressione di lavoro	210 bar			
	Max flow rate Max portata	8 l/min			
	Coil type Tipo di solenoide	N-H13R			
	Spool electric valve 4 ways - 3 positions Valvola elettrica 4 vie - 3 posizioni a cursore				
E42A	V42S13A				
E42B	V42S13B		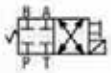	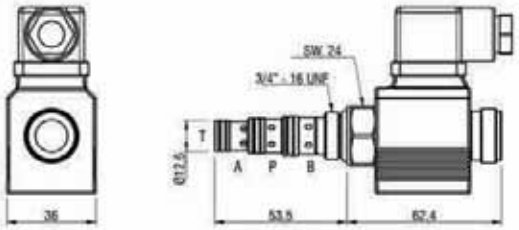	07
E42E	V42S13C				
	Max working pressure Max pressione di lavoro	210 bar			
	Max flow rate Max portata	8 l/min			
	Coil type Tipo di solenoide	N-H13R			
PCD	Pneumatic double lock valve Valvola pneumatica doppia tenuta		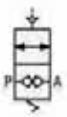	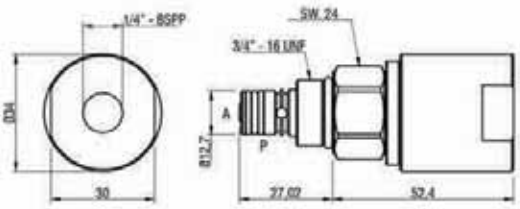	05 13
	VP1-NC-DT				
	Max working pressure Max pressione di lavoro	300 bar			
	Max flow rate Max portata	15 l/min			

Solenoids voltage (N-H13)
Tensione dei solenoidi (N-H13)

CODE	Description Descrizione	Characteristics Caratteristiche	Drawing Disegno
OA	12 Vdc	Nominal power **18w** Potenza nominale Duty cycle **100%** Ciclo di lavoro Insulation class **F** (T=155°C) Classe di isolamento Protection index **IP65** Indice di protezione	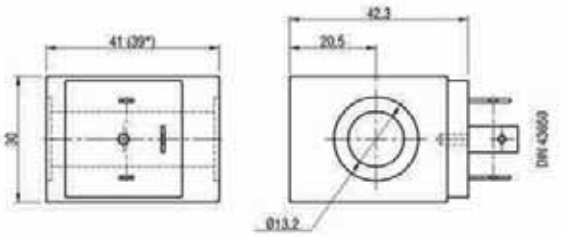
OB	24 Vdc		
OC	48 Vdc		
OD	10 Vdc		
OL	24 Vac - 50 Hz *		
OM	110 Vac - 50 Hz *		
ON	220 Vac - 50 Hz *		
OP	24 Vac - 50/60 Hz *		
OR	24 Vac - 60 Hz *		
OT	110 Vac - 60 Hz *		
OU	220 Vac - 60 Hz *		
OV	24 Vrac		
OW	110 Vrac		
OZ	220 Vrac		

Solenoids voltage (N-H13R)
Tensione dei solenoidi (N-H13R)

OA	12 Vdc	Nominal power **22w** Potenza nominale Duty cycle **100%** Ciclo di lavoro Insulation class **F** (T=155°C) Classe di isolamento Protection index **IP65** Indice di protezione	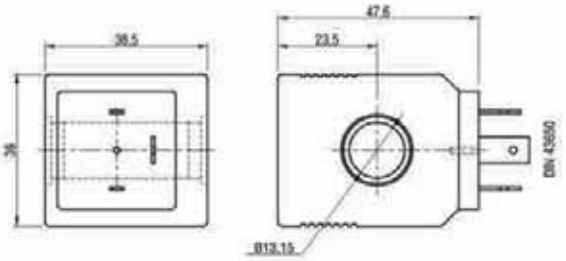
OB	24 Vdc		

Solenoids voltage (N-H16)
Tensione dei solenoidi (N-H16)

OA	12 Vdc	Nominal power **26w** Potenza nominale Duty cycle **100%** Ciclo di lavoro Insulation class **F** (T=155°C) Classe di isolamento Protection index **IP65** Indice di protezione	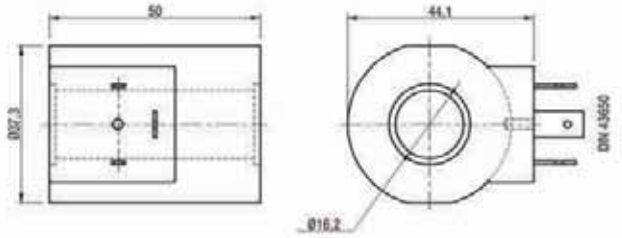
OB	24 Vdc		

Solenoids voltage (N-H19)
Tensione dei solenoidi (N-H19)

OA	12 Vdc	Nominal power **36w** Potenza nominale Duty cycle **100%** Ciclo di lavoro Insulation class **F** (T=155°C) Classe di isolamento Protection index **IP65** Indice di protezione	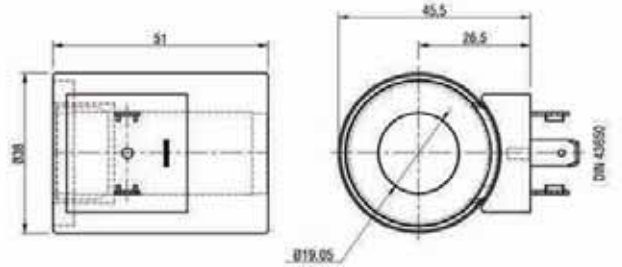
OB	24 Vdc		

CODE	Description Descrizione		Symbol Schema	Drawing Disegno	Cavity Cavità
CM1_	2 ways manual operated cartridge valve Valvola comando manuale 2 vie a cartuccia			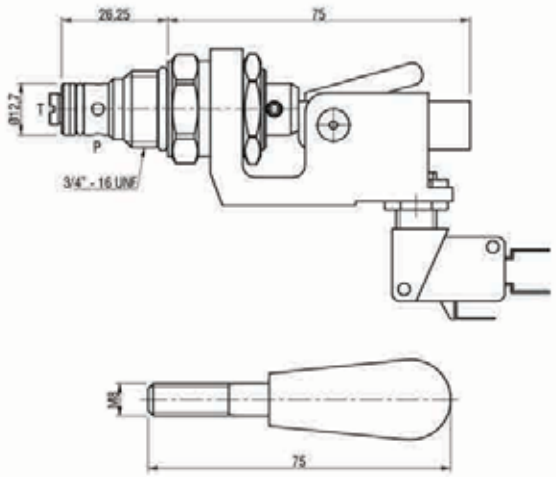	05 13
	CM1A	without microswitch senza microswitch			
	CM1B	with microswitch con microswitch			
CM3_	2 ways manual operated cartridge valve Valvola comando manuale 2 vie a cartuccia			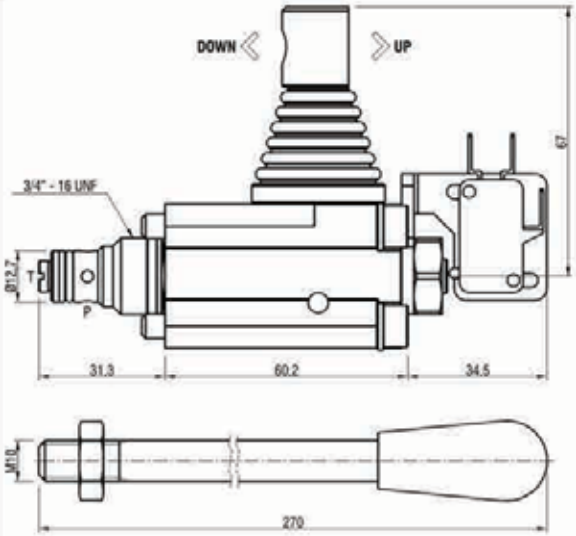	05
	CM3A	without microswitch senza microswitch			
	CM3B	with microswitch con microswitch			
PM1	Cartridge hand pump Pompa a mano a cartuccia			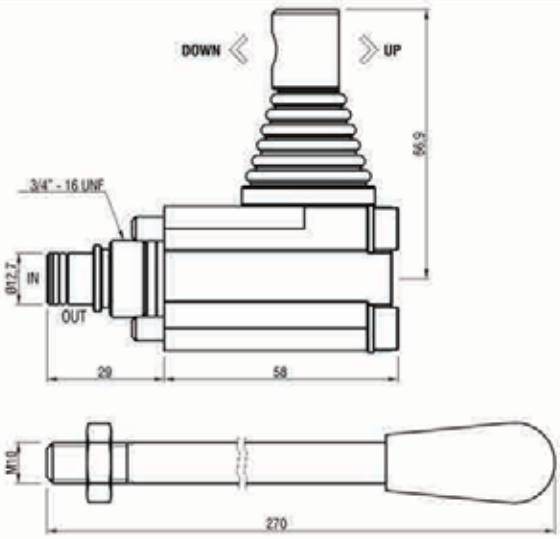	05
	Max working pressure Pressione max di lavoro	300 bar			
	Displacement	2 cc			

CODE	Description Descrizione	Symbol Schema	Drawing Disegno	Cavity Cavità
VMS3	Automatic unloading valve Valvola di messa a scarico automatica	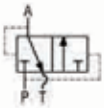	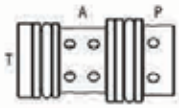	10
STP	Start-up valve Valvola start-up	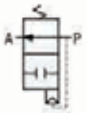	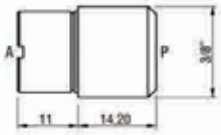	16
TC1	Plug for cavity Tappo per cavità		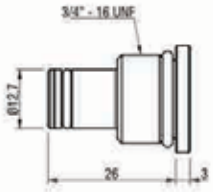	05 11 13
TC2	Plug for cavity Tappo per cavità		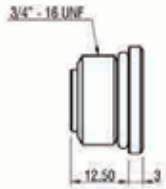	04 05 12 10
TC3	Plug for cavity 04, with VRF35 Tappo per cavità 04, con VRF35		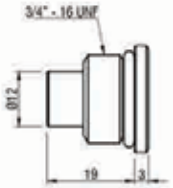	04
TC4	Plug for cavity Tappo per cavità		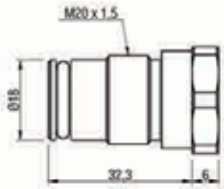	01 16
TC6	Plug for cavity Tappo per cavità		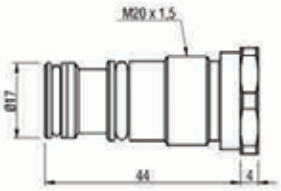	01 16

VALVOLE INTEGRATE

CODE	Description Descrizione	Symbol Schema	Drawing Disegno	Cavity Cavità
TS1	1/4" auxilary return port Scarico ausiliario da 1/4"		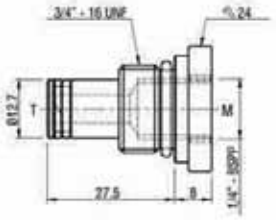	05 13
TM1	1/4" auxilary pressure port Mandata ausiliaria da 1/4"		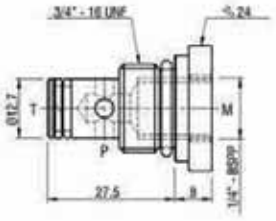	05 13
TM3	1/4" auxilary pressure port Mandata ausiliaria da 1/4"		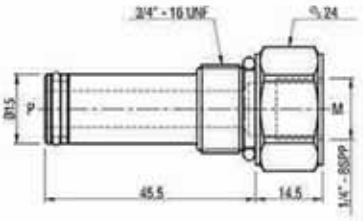	04
TM4	1/4" auxilary pressure port Mandata ausiliaria da 1/4"		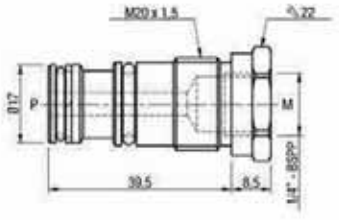	04

<table>
<tr><th>CODE</th><th>Description
Descrizione</th><th>Symbol
Schema</th><th>Drawing
Disegno</th><th>Cavity
Cavità</th></tr>
<tr><td>VRF12</td><td>Pressure compensated flow regulator
Valvola regolatrice di flusso compensata
<table>
<tr><th>CODE</th><th>l/min</th><th>CODE</th><th>l/min</th></tr>
<tr><td>A</td><td>1</td><td>F</td><td>6</td></tr>
<tr><td>B</td><td>2</td><td>G</td><td>7</td></tr>
<tr><td>C</td><td>3</td><td>H</td><td>8</td></tr>
<tr><td>D</td><td>4</td><td>I</td><td>9</td></tr>
<tr><td>E</td><td>5</td><td>L</td><td>10</td></tr>
</table></td><td> </td><td> 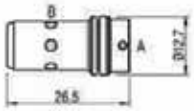 </td><td>14</td></tr>
<tr><td>VRF14</td><td>Pressure compensated flow regulator
Valvola regolatrice di flusso compensata
<table>
<tr><th>CODE</th><th>l/min</th><th>CODE</th><th>l/min</th></tr>
<tr><td>A</td><td>1</td><td>F</td><td>6</td></tr>
<tr><td>B</td><td>2</td><td>G</td><td>7</td></tr>
<tr><td>C</td><td>3</td><td>H</td><td>8</td></tr>
<tr><td>D</td><td>4</td><td>I</td><td>9</td></tr>
<tr><td>E</td><td>5</td><td>L</td><td>10</td></tr>
</table></td><td> </td><td> 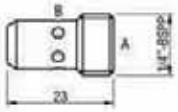 </td><td>06</td></tr>
<tr><td>VRF38</td><td>Pressure compensated flow regulator
Valvola regolatrice di flusso compensata
<table>
<tr><th>CODE</th><th>l/min</th><th>CODE</th><th>l/min</th></tr>
<tr><td>B</td><td>2</td><td>M</td><td>11</td></tr>
<tr><td>C</td><td>3</td><td>N</td><td>12</td></tr>
<tr><td>D</td><td>4</td><td>O</td><td>13</td></tr>
<tr><td>E</td><td>5</td><td>P</td><td>14</td></tr>
<tr><td>F</td><td>6</td><td>Q</td><td>15</td></tr>
<tr><td>G</td><td>7</td><td>R</td><td>16</td></tr>
<tr><td>H</td><td>8</td><td>T</td><td>18</td></tr>
<tr><td>I</td><td>9</td><td>Z</td><td>20</td></tr>
<tr><td>L</td><td>10</td><td></td><td></td></tr>
</table></td><td> </td><td> 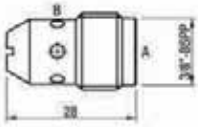 </td><td>06</td></tr>
<tr><td>VRF35</td><td>Pressure compensated flow regulator
Valvola regolatrice di flusso compensata
<table>
<tr><th>CODE</th><th>l/min</th><th>CODE</th><th>l/min</th></tr>
<tr><td>B</td><td>2</td><td>M</td><td>11</td></tr>
<tr><td>C</td><td>3</td><td>N</td><td>12</td></tr>
<tr><td>D</td><td>4</td><td>O</td><td>13</td></tr>
<tr><td>E</td><td>5</td><td>P</td><td>14</td></tr>
<tr><td>F</td><td>6</td><td>Q</td><td>15</td></tr>
<tr><td>G</td><td>7</td><td>R</td><td>16</td></tr>
<tr><td>H</td><td>8</td><td>T</td><td>18</td></tr>
<tr><td>I</td><td>9</td><td>Z</td><td>20</td></tr>
<tr><td>L</td><td>10</td><td></td><td></td></tr>
</table></td><td> </td><td> 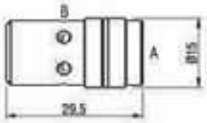 </td><td>04</td></tr>
<tr><td>VRF3R</td><td>Adjustable pressure compensated flow regulator

Valvola regolatrice di flusso compensata regolabile
<table>
<tr><td>Max working pressure
Pressione max di lavoro</td><td>250 bar</td></tr>
<tr><td>Regulated flow rate
Campo di regolazione</td><td>2 - 16
l/min</td></tr>
</table></td><td> </td><td> 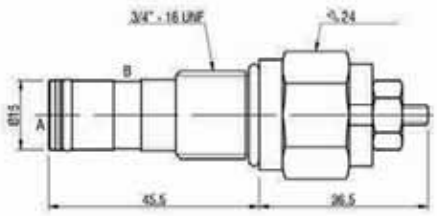 </td><td>04</td></tr>
</table>

CODE	Description Descrizione		Symbol Schema	Drawing Disegno	Cavity Cavità
VRF1R	Adjustable pressure compensated flow regulator Valvola regolatrice di flusso compensata regolabile			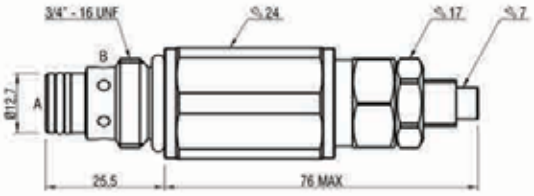	
	Max working pressure Max pressione di lavoro	350 bar			
	Max flow rate Max portata	20 l/min			
RFR1	Bidirectional flow control valve Valvola bidirezionale di controllo flusso			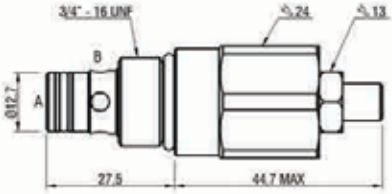	13
	Max working pressure Max pressione di lavoro	300 bar			
	Max flow rate Max portata	30 l/min			
VU1	Cartridge check valve Valvola unidirezionale a cartuccia			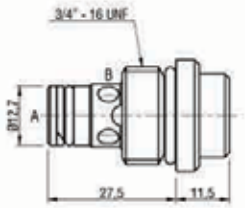	12
VU1M	Cartridge check valve with pressure port 1/4" BSPP Valvola unidirezionale a cartuccia con attacco di pressione da 1/4" BSPP		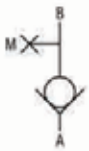	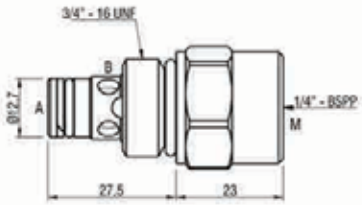	12
VU3	Cartridge check valve Valvola unidirezionale a cartuccia			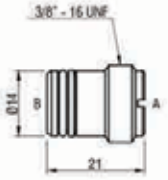	02
VRRI	Cartridge check valve Valvola unidirezionale a cartuccia				09

CODE	Description Descrizione		Symbol Schema	Drawing Disegno	Cavity Cavità
VR38	Check valve 3/8" BSPP Valvola unidirezionale 3/8" BSPP			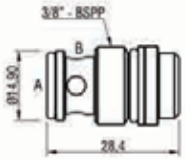	18
VRP38	Piloted check valve 3/8" BSPP Valvola unidirezionale pilotata 3/8" BSPP		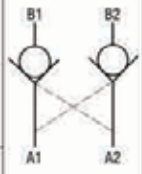	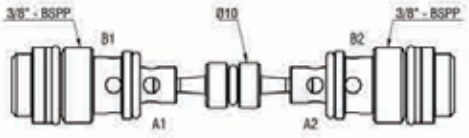	19
	Pilot ratio Rapporto di pilotaggio	1:4			
VMC1-_	Direct acting relief valve with guided poppet Valvola di massima diretta con spillo guidato		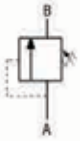	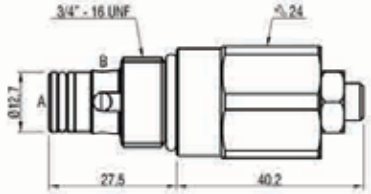	11
	Maximum flow rate Portata massima	25 l/min			
	VMC1 - W	10 - 60 bar			
	VMC1 - X	30 - 150 bar			
	VMC1 - Y	50 - 250 bar			
	VMC1 - Z	80 - 360 bar			
VML1-_	Direct acting relief valve with guided poppet Valvola di massima diretta con spillo guidato		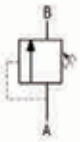	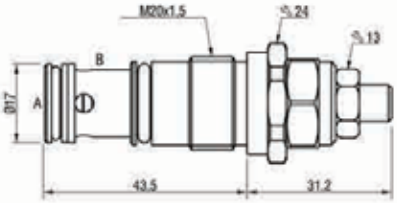	01
	Maximum flow rate Portata massima	25 l/min			
	VML1 - W	10 - 60 bar			
	VML1 - X	30 - 150 bar			
	VML1 - Y	50 - 250 bar			
	VML1 - Z	80 - 360 bar			
DSG1-_	Unloading valve Valvola disgiuntrice		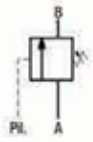	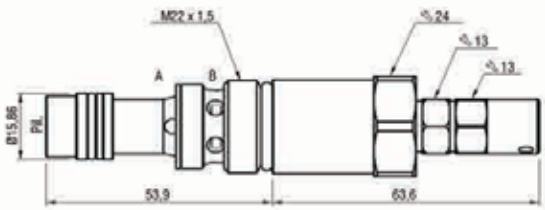	20
	Maximum flow rate Portata massima	30 l/min			
	DSG1 - Y	50 - 250 bar			
	DSG1 - Z	80 - 360 bar			

POMPE

Pump group 05 (anticlockwise rotation)
Pompa gruppo 05 (rotazione antioraria)

CODE	Displacement Cilindrata [cm³/rev]	Flow at 1500 rpm Portata a 1500 giri/1' [l/min]	P1 Continuous max pressure Pressione max continua [bar]	P3** Peak max pressure Pressione max di picco [bar]	Max speed Velocità max [rpm]
P001	0,20	0,29	200	230	3500
P002	0,25	0,36	200	230	3500
P003*	0,38	0,55	200	230	3500
P004	0,50	0,72	200	230	3500
P005*	0,63	0,91	200	230	3500
P006	0,75	1,08	200	230	3500
P007*	0,88	1,28	200	230	3500
P008	1,00	1,45	200	230	3500
P009	1,25	1,80	200	230	3000
P010	1,50	2,18	175	200	2500
P011	1,75	2,52	160	190	2500
P012	2,00	2,88	160	190	2500

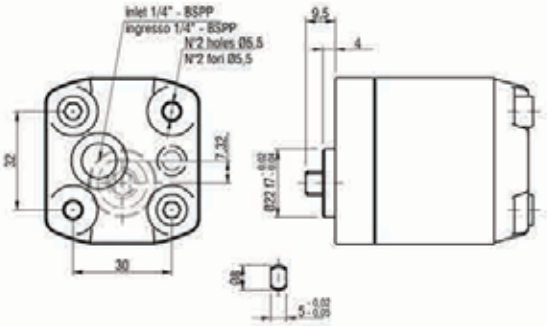

*: special versions - versioni speciali

**: P3 peak pressure max for 2 seconds - P3 pressione massima raggiungibile per 2 secondi

Mounting adaptor for group 05 pump
Adattatore di montaggio per pompa gruppo 05

KP1	

Pump group 1 (anticlockwise rotation)
Pompa gruppo 1 (rotazione antioraria)

CODE	Displacement Cilindrata [cm³/rev]	Flow at 1500 rpm Portata a 1500 giri/1' [l/min]	P1 Continuous max pressure Pressione max continua [bar]	P3** Peak max pressure Pressione max di picco [bar]	Max speed Velocità max [rpm]
P100	0,90	1,30	210	250	6000
P102	1,30	1,90	210	250	6000
P103	1,60	2,30	210	250	6000
P104	2,10	3,00	210	250	6000
P105	2,60	3,80	210	250	6000
P107	3,20	4,60	190	230	5000
P108	3,70	5,40	190	230	4500
P109	4,20	6,10	190	230	4000
P111	4,80	7,00	170	210	3500
P112	5,80	8,40	170	210	3000

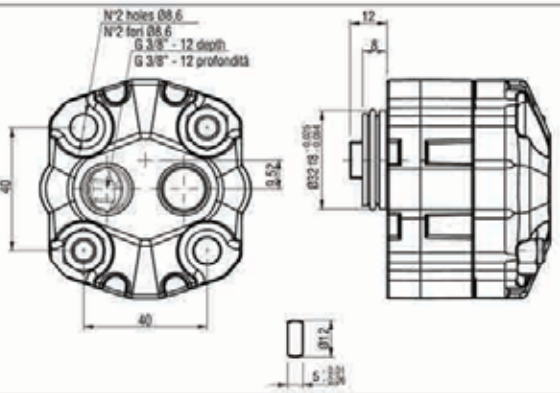

**: P3 peak pressure max for 2 seconds - P3 pressione massima raggiungibile per 2 secondi

Pump group 1 (anticlockwise rotation)
Pompa gruppo 1 (rotazione antioraria)

CODE	Displacement Cilindrata [cm³/rev]	Flow at 1500 rpm Portata a 1500 giri/1' [l/min]	P1 Continuous max pressure Pressione max continua [bar]	P3** Peak max pressure Pressione max di picco [bar]	Max speed Velocità max [rpm]
PG01	1,00	1,40	250	330	3500
PG02	1,25	1,74	250	330	3500
PG03	1,60	2,23	250	330	3500
PG04	2,00	2,82	250	330	3500
PG05	2,50	3,53	250	330	3500
PG07	3,15	4,44	250	330	3500
PG08	3,65	5,15	250	300	3500
PG09	4,20	5,92	250	300	3500
PG11	5,00	7,05	250	300	3000
PG12	5,70	8,12	200	260	3000
PG13	6,10	8,69	180	250	2500
PG14	7,40	10,55	180	230	2500
PG15	8,00	11,40	150	200	2000
PG16	8,50	12,11	150	200	2000
PG17	9,80	13,97	120	170	2000

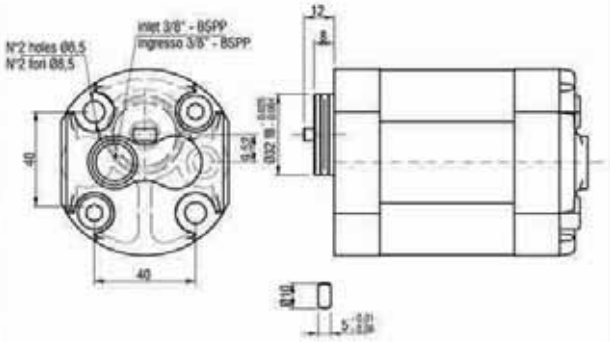

**: P3 peak pressure max for 2 seconds - P3 pressione massima raggiungibile per 2 secondi

Helical rotor pump for low noise application, group 1 (anticlockwise rotation)
Pompa a rotori elicoidali per applicazioni a basso rumore, gruppo 1 (rotazione antioraria)

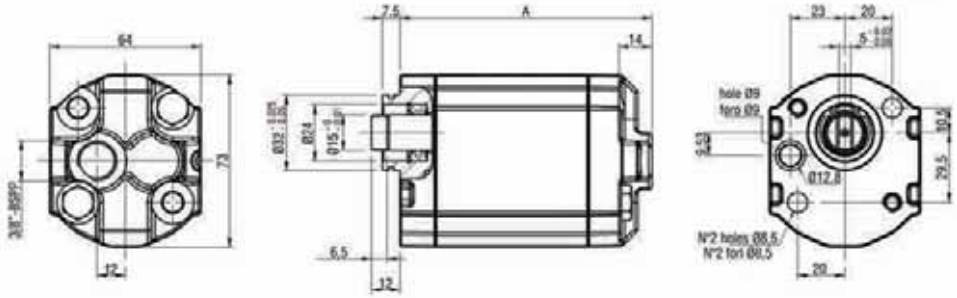

CODE	Displacement Cilindrata [cm³/rev]	Flow at 1500 rpm Portata a 1500 giri/1' [l/min]	P1 Continuous max pressure Pressione max continua [bar]	P2* Continuous max pressure Pressione max continua [bar]	P3** Peak max pressure Pressione max di picco [bar]	Minimum speed Velocità minima [rpm]	Max speed Velocità max [rpm]	Noise level livello di rumore (db)	A (mm)
PE04	4,2	6,0	275	280	300	700	3600	55	95,6
PE06	6,4	9,2	275	280	300	700	3600	55	101,1
PE07	8,3	12,0	245	260	300	700	3600	55	106,10
PE08	10,2	14,7	220	250	300	700	3600	55	111,10
PE09	12,9	18,6	175	230	280	700	3600	55	118,00

*: cycle 20 sec ON - 3 sec. OFF - - - ciclo 20 sec ON - 3 sec OFF

**: cycle 1 sec ON - 3 sec. OFF - - - ciclo 1 sec ON - 3 sec OFF

POMPE

Pump group 1 tapered shaft (anticlockwise rotation)
Pompa gruppo 1 ad albero conico (rotazione antioraria)

CODE	Displacement Cilindrata [cm³/rev]	Flow at 1500 rpm Portata a 1500 giri/1' [l/min]	P1 Continuous max pressure Pressione max continua [bar]	P3** Peak max pressure Pressione max di picco [bar]	Max speed Velocità max [rpm]
PC01	1,00	1,40	250	330	3500
PC02	1,25	1,74	250	330	3500
PC03	1,60	2,23	250	330	3500
PC04	2,00	2,82	250	330	3500
PC05	2,50	3,53	250	330	3500
PC07	3,15	4,44	250	330	3500
PC08	3,65	5,15	250	300	3500
PC09	4,20	5,92	250	300	3500
PC11	5,00	7,05	250	300	3000
PC12	5,70	8,12	200	260	3000
PC13	6,10	8,69	180	250	2500
PC14	7,40	10,55	180	230	2500
PC15	8,00	11,40	150	200	2000
PC16	8,50	12,11	150	200	2000
PC17	9,80	13,97	120	170	2000

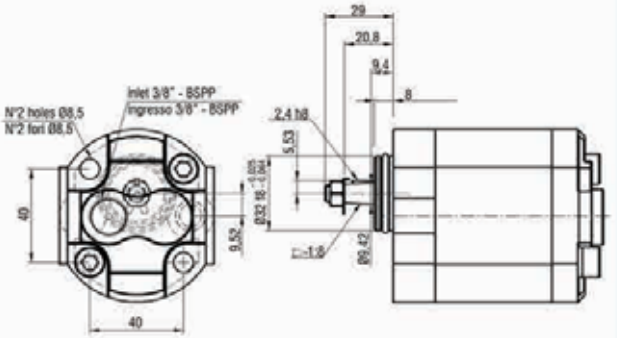

**: P3 peak pressure max for 2 seconds - P3 pressione massima raggiungibile per 2 secondi

Reversible pump group 1 (anticlockwise rotation)
Pompa gruppo 1 reversibile (rotazione antioraria)

CODE	Displacement Cilindrata [cm³/rev]	Flow at 1500 rpm Portata a 1500 giri/1' [l/min]	P1 Continuous max pressure Pressione max continua [bar]	P3** Peak max pressure Pressione max di picco [bar]	Max speed Velocità max [rpm]
PG01R	1,00	1,40	250	330	3500
PG02R	1,25	1,74	250	330	3500
PG03R	1,60	2,23	250	330	3500
PG04R	2,00	2,82	250	330	3500
PG05R	2,50	3,53	250	330	3500
PG07R	3,15	4,44	250	330	3500
PG08R	3,65	5,15	250	300	3500
PG09R	4,20	5,92	250	300	3500
PG11R	5,00	7,05	250	300	3000
PG12R	5,70	8,12	200	260	3000
PG13R	6,10	8,69	180	250	2500

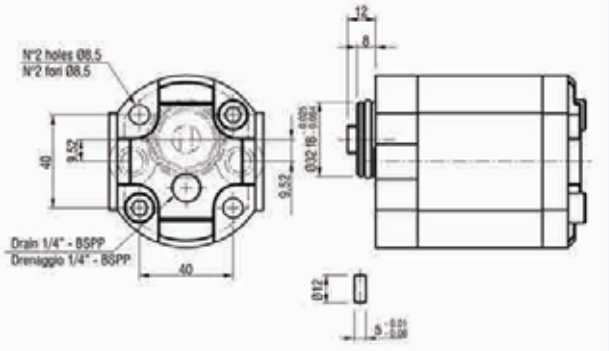

**: P3 peak pressure max for 2 seconds - P3 pressione massima raggiungibile per 2 secondi

NOTE: For dual pump contact Fer Hydraulik
NOTA: Per pompe doppie contattare Fer Hydraulik

Steel collar for tanks
Collare per serbatoi

CODE						Drawing Disegno
SL0						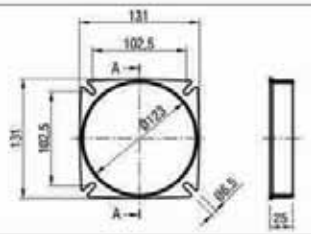

Steel tanks horizontal version
Serbatoi in lamiera versione orizzontale

CODE	Tank capacity Volume [l]	A	B	C	D	Drawing Disegno
SL01H	1	139	148	125	123	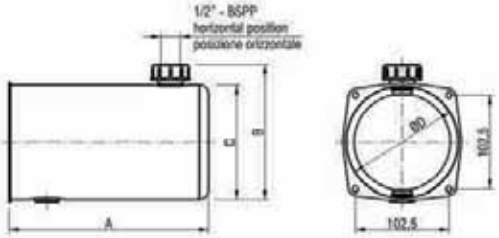
SL03H	2	218	148	125	123	
SL04H	3	290	148	125	123	

Steel tanks vertical version
Serbatoi in lamiera versione verticale

CODE	Tank capacity Volume [l]	A	B	C	D	Drawing Disegno
SL01V	1	139	161	125	123	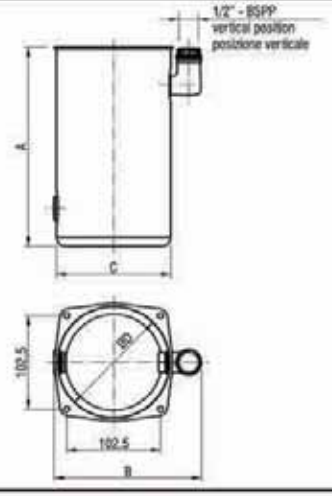
SL03V	2	218	161	125	123	
SL04V	3	290	161	125	123	

SERBATOI

Steel tanks horizontal version
Serbatoi in lamiera versione orizzontale

CODE	Tank capacity Volume [l]	A	B	C	D	Drawing Disegno
SL44H	4	205	202	180	123	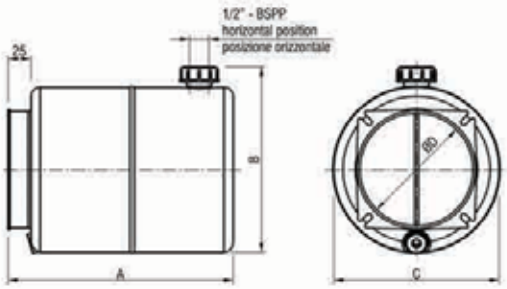
SL45H	5	245	202	180	123	
SL47H	7	325	202	180	123	
SL48H	8	365	202	180	123	
SL65H	5	215	222	200	123	
SL67H	7	248	222	200	123	
SL68H	8	295	222	200	123	
SL70H	10	365	222	200	123	
SL72H	12	435	222	200	123	

Steel tanks vertical version
Serbatoi in lamiera versione verticale

CODE	Tank capacity Volume [l]	A	B	C	D	Drawing Disegno
SL44V	4	205	191	180	123	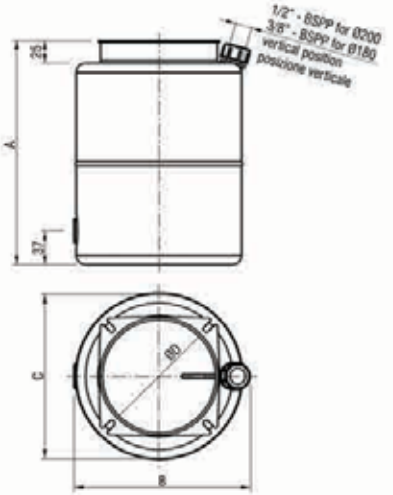
SL45V	5	245	191	180	123	
SL47V	7	325	191	180	123	
SL48V	8	365	191	180	123	
SL65V	5	215	207	200	123	
SL67V	7	248	207	200	123	
SL68V	8	295	207	200	123	
SL70V	10	365	207	200	123	
SL72V	12	435	207	200	123	

SERBATOI

Steel tanks
Serbatoi in lamiera

CODE	Tank capacity Volume [l]	A	B	C	D	E	F	Drawing Disegno
SL60	8	295	6.5	200	123	102.5	131	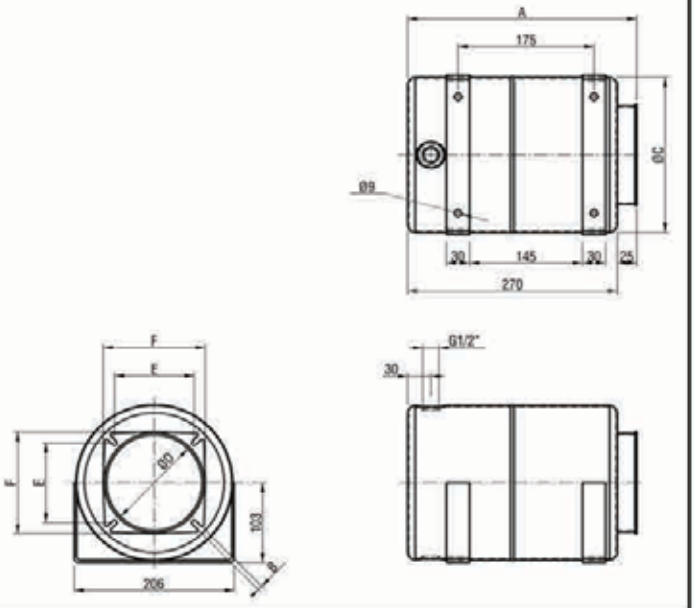
SL12	23	490	9	260	123	200	270	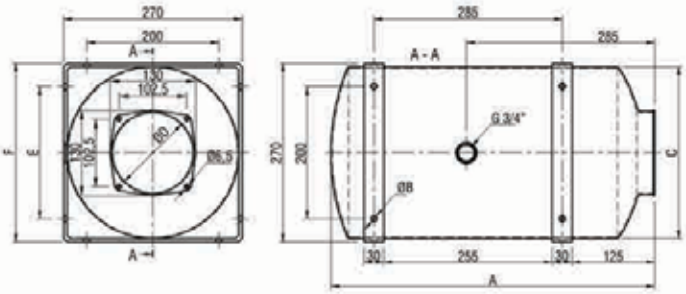
SL13	10	340	9	212	123	150	220	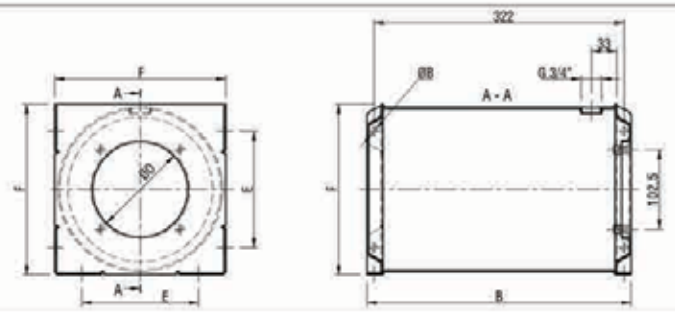
SL14	15	490	9	212	123	150	220	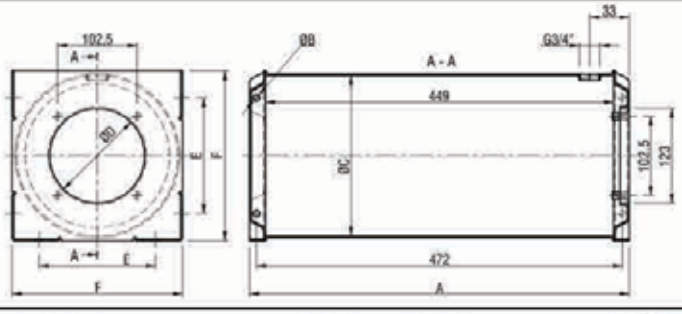

SERBATOI

Steel tanks
Serbatoi in lamiera

CODE	Tank capacity Volume [l]	A	B	C	D	W	L	Drawing Disegno
SL30	7	200	91	175	123	160	300	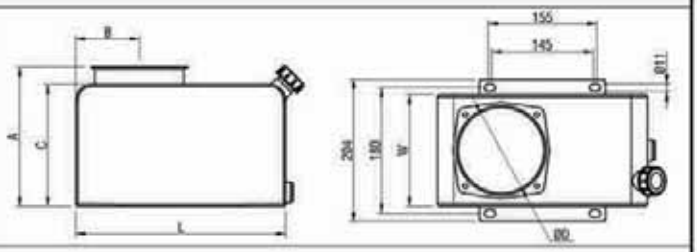
SL31	12	210	109	185	123	255	305	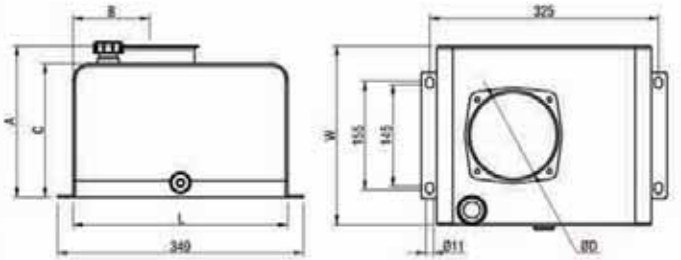
SL32	15	260	109	235	123	255	305	
SL33	20	335	109	310	123	255	305	

Steel tanks
Serbatoi in lamiera

CODE	Tank capacity Volume [l]	A	B	C	D	W	L	Drawing Disegno
SL20	20	285	53	207	123	270	340	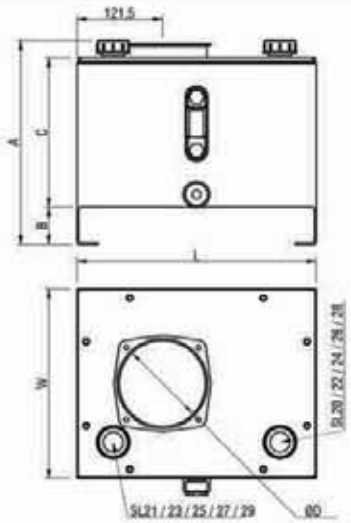
SL21								
SL22	30	405	58	322	123	270	340	
SL23								
SL24	45	344	58	261	123	320	540	
SL25								
SL26	60	435	58	352	123	320	540	
SL27								
SL28	90	645	60	557	123	320	540	
SL29								

SERBATOI

Steel tanks
Serbatoi in lamiera

CODE	Tank capacity Volume [l]	A	B	C	D	W	L	Drawing Disegno
SL37	45	334	58	261	123	320	540	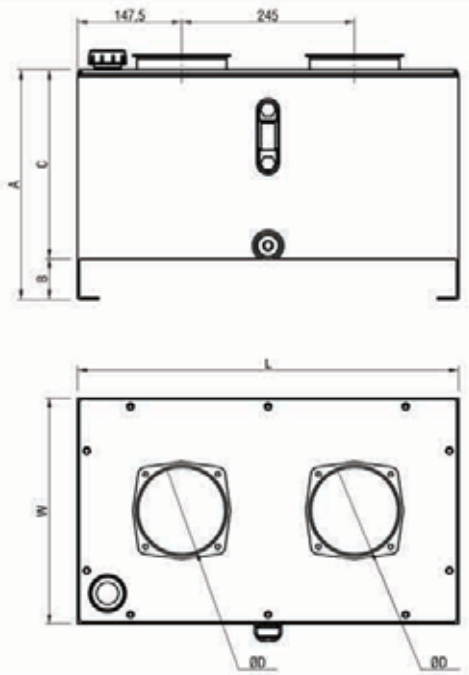
SL38	60	435	58	352	123	320	540	
SL39	90	645	60	557	123	320	540	

SERBATOI

Plastic tanks: horizontal version
Serbatoi in plastica: versione orizzontale

CODE	Tank capacity Volume [l]	A	B	C	D	Tanks characteristics
SP01D	1	135	158	134	123	Temperature range: -15°C ÷ 70°C
SP02D	1,8	180	158	134	123	
SP03D	2,5	240	158	134	123	Materials: HDPE & PP (polypropilene)
SP04D	3,5	280	158	134	123	
SP05D	4,0	330	158	134	123	Color: neutral trasparent

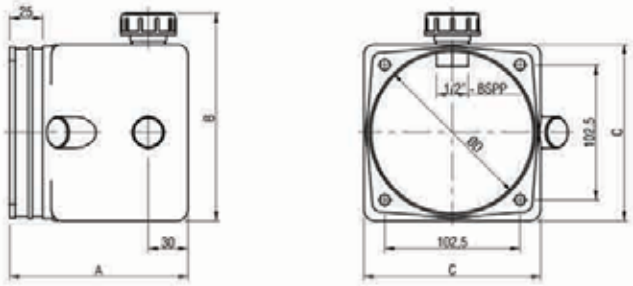

Plastic tanks: vertical version
Serbatoi in plastica: versione verticale

CODE	Tank capacity Volume [l]	A	B	C	D	Tanks characteristics
SP01V	1	135	174	134	123	Temperature range: -15°C ÷ 70°C
SP02V	1,8	180	174	134	123	
SP03V	2,5	240	174	134	123	Materials: HDPE & PP (polypropilene)
SP04V	3,5	280	174	134	123	
SP05V	4,0	330	174	134	123	Color: neutral trasparent

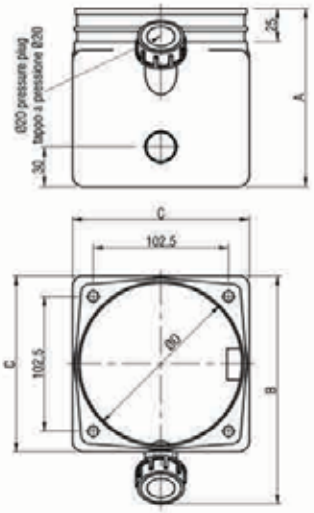

SERBATOI

Plastic tanks: horizontal version
Serbatoi in plastica: versione orizzontale

CODE	Tank capacity Volume [l]	A	B	C	D	Tanks characteristics
SP06H	1.5	145	211	170	123	Temperature range: -15°C ÷ 70°C
SP07H	3	200	211	170	123	
SP08H	5	287	211	170	123	Materials: HDPE & PP (polypropilene)
SP09H	8	377	211	170	123	
SP10H	12	520	211	170	123	Color: neutral trasparent

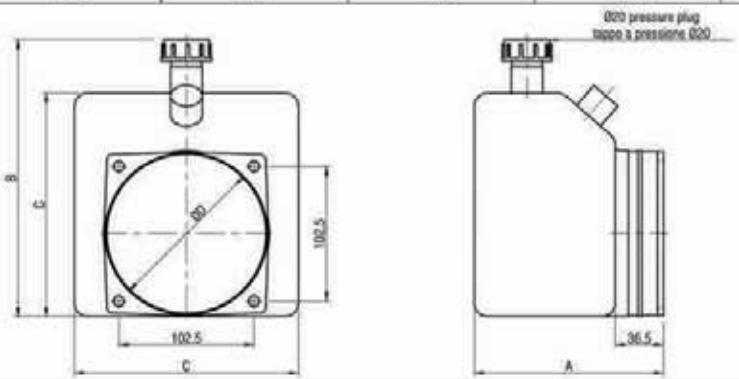

Plastic tanks: vertical version
Serbatoi in plastica: versione verticale

CODE	Tank capacity Volume [l]	A	B	C	D	Tanks characteristics
SP06V	1.5	145	195	170	123	Temperature range: -15°C ÷ 70°C
SP07V	3	200	195	170	123	
SP08V	5	287	195	170	123	Materials: HDPE & PP (polypropilene)
SP09V	8	377	195	170	123	
SP10V	12	520	195	170	123	Color: neutral trasparent

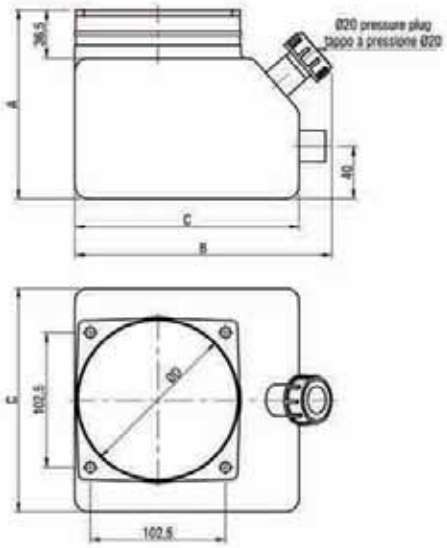

SERBATOI

Plastic tanks: horizontal version
Serbatoi in plastica: versione orizzontale

CODE	Tank capacity Volume [l]	A	B	C	D	Tanks characteristics
SP15H	5	219	220	Ø195	123	Temperature range: -15°C ÷ 70°C
SP16H	7	271	220	Ø195	123	Materials: HDPE & PP (polypropilene)
SP17H	8	323	220	Ø195	123	
SP18H	11	453	220	Ø195	123	Color: neutral trasparent

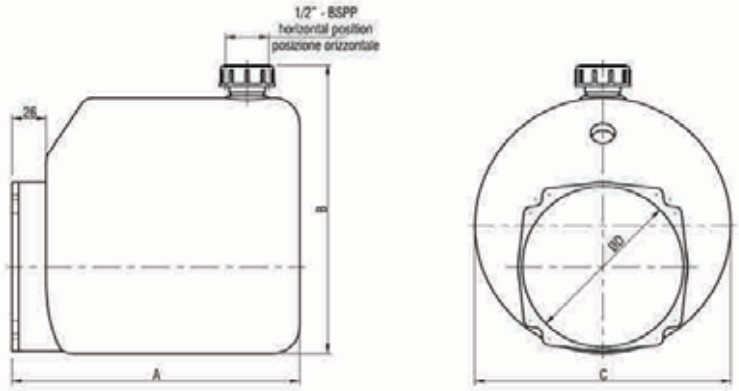

Plastic tanks: vertical version
Serbatoi in plastica: versione verticale

CODE	Tank capacity Volume [l]	A	B	C	D	Tanks characteristics
SP15V	5	219	197	Ø195	123	Temperature range: -15°C ÷ 70°C
SP16V	7	271	197	Ø195	123	Materials: HDPE & PP (polypropilene)
SP17V	8	323	197	Ø195	123	
SP18V	11	453	197	Ø195	123	Color: neutral trasparent

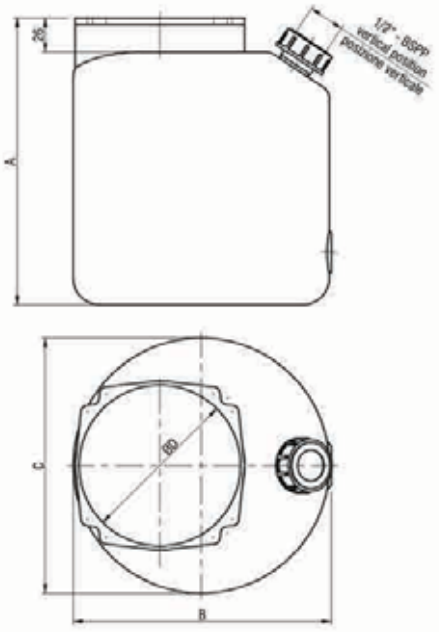

SERBATOI

Plastic tanks: horizontal version
Serbatoi in plastica: versione orizzontale

CODE	Tank capacity Volume [l]	A	B	C	D	E	Tanks characteristics
SP30H	10	192	330	250	123	271	Temperature range: -15°C ÷ 70°C
SP31H	12	217	330	250	123	271	Materials: HDPE & PP (polypropilene)
SP32H	15	267	330	250	123	271	
SP33H	20	332	330	250	123	271	Color: neutral trasparent

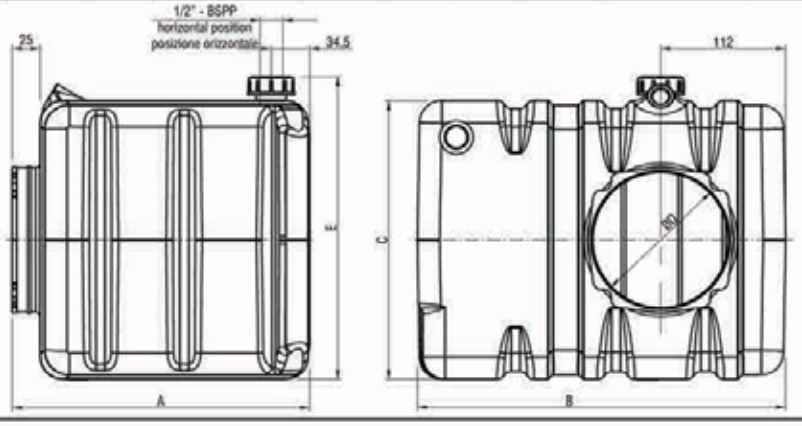

Plastic tanks: vertical version
Serbatoi in plastica: versione verticale

CODE	Tank capacity Volume [l]	A	B	C	D	E	Tanks characteristics
SP30V	10	192	330	250	123	264	Temperature range: -15°C ÷ 70°C
SP31V	12	217	330	250	123	264	Materials: HDPE & PP (polypropilene)
SP32V	15	267	330	250	123	264	
SP33V	20	332	330	250	123	264	Color: neutral trasparent

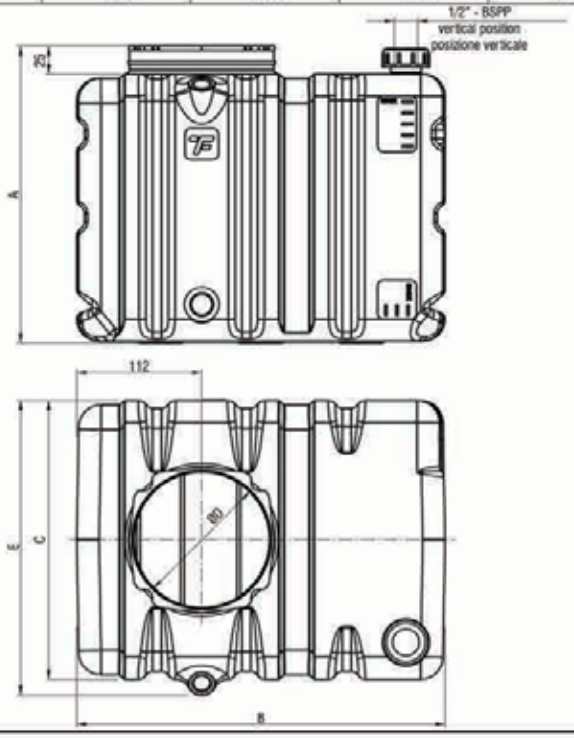

Correct mounting position for plastic tanks
Corretta posizione di montaggio per serbatoi in plastica

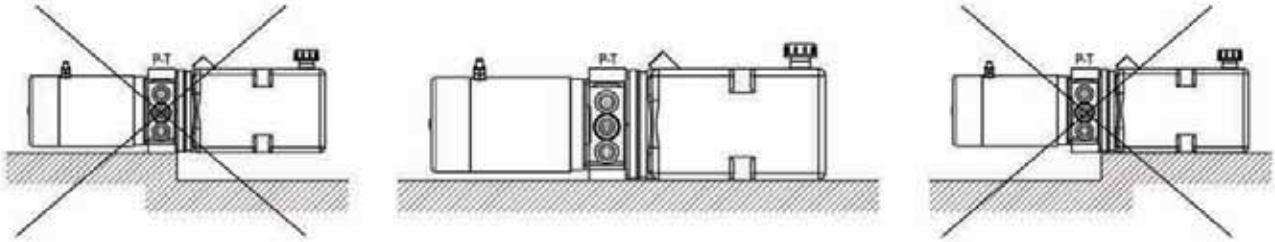

Tanks mounting kit
Kit fissaggio serbatoi

CODE	Tank type Tipo serbatoio	Drawing Disegno
KS1	SP01 - SP02 - SP03 - SP04 - SP05 SP06 - SP07 - SP08 - SP09 - SP10	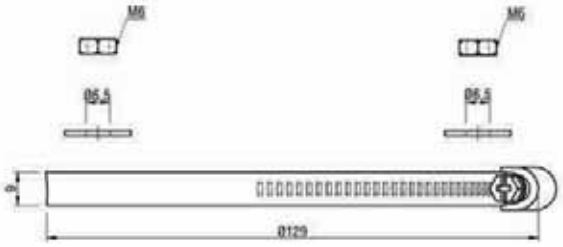
KS2	SP15 - SP16 - SP17 - SP18 SP30 - SP31 - SP32 - SP33	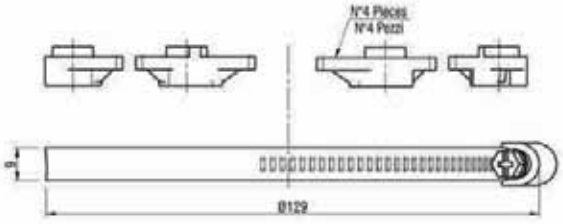

ACCESSORI

Plastic suction pipes for horizontal tanks
Tubi di aspirazione in plastica per serbatoi orizzontali

CODE		Y [mm]	4C series	8C series
4C35	8C35	35	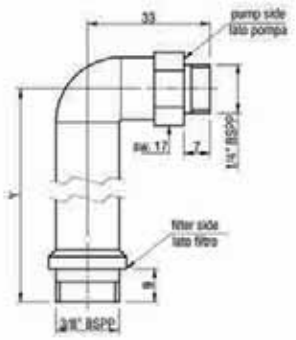	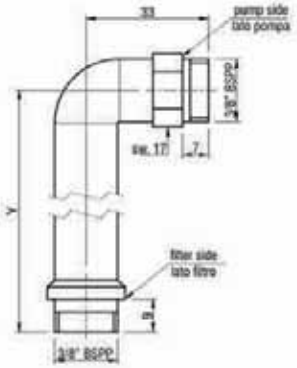
4C40	8C40	40		
4C50	8C50	50		
4C58	8C58	58		
4C68	8C68	68		
4C77	8C77	77		
4C89	8C89	89		

Plastic suction pipes for vertical tanks
Tubi di aspirazione in plastica per serbatoi verticali

CODE	X [mm]	4D series	CODE	X [mm]	8D series
4D30	30	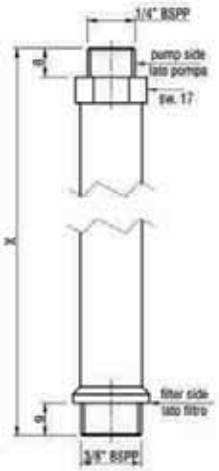	8D50	50	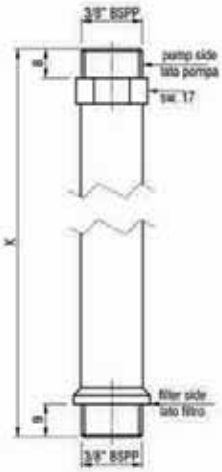
4D43	43		8D75	75	
4D72	72		8D100	100	
4D87	87		8D125	125	
4D96	96		8D150	150	
4D114	114		8D170	170	
4D132	132		8D185	185	
4D147	147		8D200	200	
4D172	172		8D215	215	
4D187	187		8D230	230	
4D222	222		8D245	245	
4D237	237		8D260	260	
			8D280	280	
			8D300	300	
			8D320	320	
			8D340	340	
			8D370	370	

ACCESSORI

Suction filters
Filtri in aspirazione

CODE	A [mm]	B [mm]	C [mm]	Flow Portata [mm]	Filtering Filtraggio	Drawing Disegno
FP01	59	24,5	1/4"	15	90•	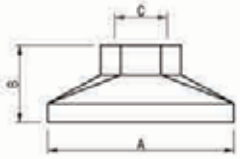
FP02	59	24,5	3/8"	15	90•	
FM01	Ø63	18,5	1/4"	5	90•	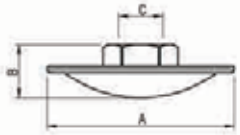
FM02	Ø63	20	3/8"	8	90•	
FM21	Ø80	26	1/4"	8	90•	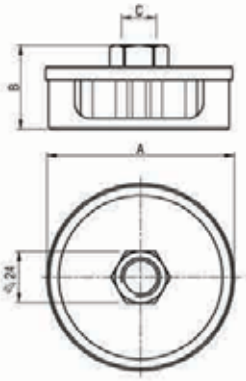
FM22	Ø80	36	3/8"	10	90•	

Steel return pipes for horizontal tanks
Tubi di scarico in acciaio per serbatoi orizzontali

CODE	L [mm]	H [mm]	Drawing Disegno
SC128	128	84	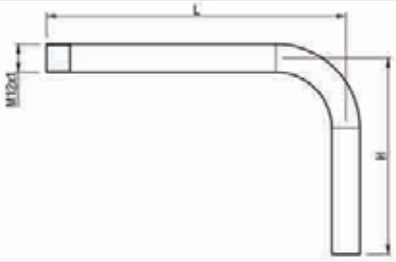
SC114	114	39	
SC164	164	84	

Steel return pipes for vertical tanks
Tubi di scarico in acciaio per serbatoi verticali

CODE	H [mm]	Drawing Disegno
SD080	80	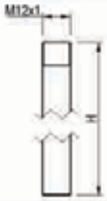
SD150	150	
SD200	200	
SD300	300	
SD400	400	

MOTORE ELETTRICO

AC single-phase motor 220V - 50Hz - Frame B14 - IP54 - Duty cycle S1
Motore CA monofase 220V - 50Hz - Tipologia costruttiva B14 - IP54 - Servizio S1

CODE	Power Potenza [kW]	Nom. Current Corrente nominale [A]	$\frac{C_{start}}{C_{nom.}}$	MEC	A	ØB	C	$\frac{C_{start}}{C_{nom.}}$	Nom. Current Corrente nominale [A]	Power Potenza [kW]	CODE
2 poles motors (2900 rpm at 50 Hz)								4 poles motors (1450 rpm at 50 Hz)			
M204	0.37	2,56	0,8	71	218	140	109	0.7	2,26	0.25	M403
M205	0.55	3,75	0,7	71	218	140	109	0.8	3,00	0.37	M404
M206	0.75	5,10	0,7	80	237	156	123	0.8	3,70	0.55	M405
M207	1.1	7,35	0,8	80	237	156	123	0,7	5,40	0.75	M406
M208	1.5	9,60	0,9	90	255	178	128	0,7	7,23	1.1	M407
M210	2.2	13,43	0,6	90	279	178	128	0,9	10,10	1.5	M408
				100	279	178	128	0,6	15,16	2.2	M410

AC three-phase motor 230-400V - 50Hz - Frame B14 - IP54 - Duty cycle S1
Motore CA trifase 230-400V - 50Hz - Tipologia costruttiva B14 - IP54 - Servizio S1

CODE	Power Potenza [kW]	Nom. Current Corrente nominale [A]	$\frac{C_{start}}{C_{nom.}}$	MEC	A	ØB	C	$\frac{C_{start}}{C_{nom.}}$	Nom. Current Corrente nominale [A]	Power Potenza [kW]	CODE
2 poles motors (2900 rpm at 50 Hz)								4 poles motors (1450 rpm at 50 Hz)			
T204	0.37	1,00	2,2	71	218	140	109	2,0	0,96	0.25	T403
T205	0.55	1,40	2,6	71	218	140	109	2,0	1,20	0.37	T404
T206	0.75	1,90	2,8	80	237	156	123	2,2	1,60	0.55	T405
T207	1.1	2,80	2,6	80	237	156	123	2,2	2,00	0.75	T406
T208	1.5	3,40	2,7	90	255	178	128	2,5	2,80	1.1	T407
T210	2.2	5,10	4,0	90	279	178	128	3,0	3,70	1,50	T408
T211	3	6,00	3,3	100	279	178	128	2,3	5,30	2,2	T410
				100	309	194	137	2,3	6,70	3	T411
				112	331	219	150	2,5	9,40	4	T412

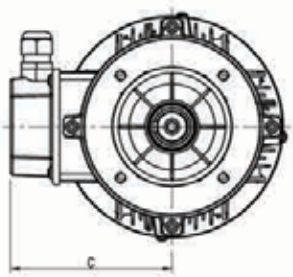

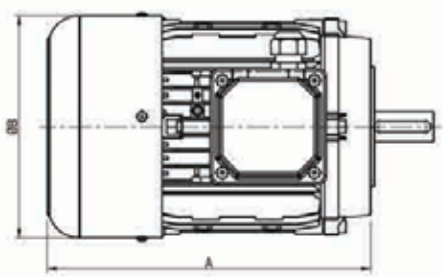

MOTORE ELETTRICO

Alternate current motors compact mounting style
Motori a corrente alternata flangia quadra

These motors are designed to reduce the overall dimensions and are suitable in three phase and single phase style, 2 or 4 poles, 50 or 60 Hz, with power range from 0,75 to 3 kW. Sizes MEC71 - MEC80 - MEC90, duty cycle S3 = 30%

Questi motori sono studiati per ridurre le dimensioni d' ingombro e sono disponibili in versione trifase e monofase, 2 o 4 poli, 50 o 60 Hz, con potenze da 0,75 a 3 kW. Grandezze MEC71 - MEC80 - MEC90, servizio S3 = 30%

ORDERING CODE:

- add FQ after the standard motor code (example: T406FQ for AC three-phase motor 1,5kW - 4 poles)
- aggiungere FQ dopo il codice del relativo motore standard (esempio: T406FQ per un motore trifase da 1,5kW - 4 poli)

For further information, please contact our sales department
Per ulteriori informazioni, vi preghiamo di contattare il nostro ufficio commerciale

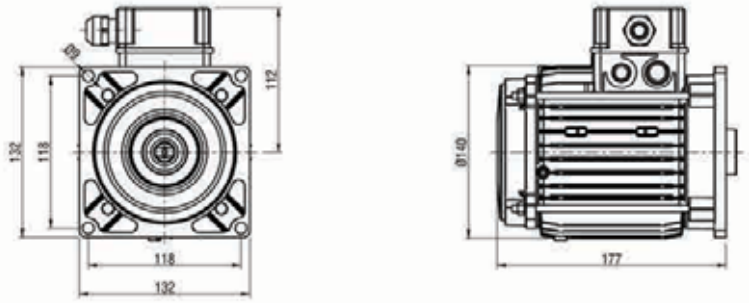

MEC71

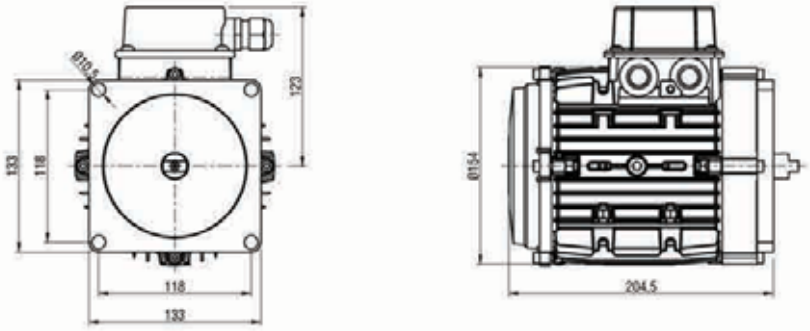

MEC80

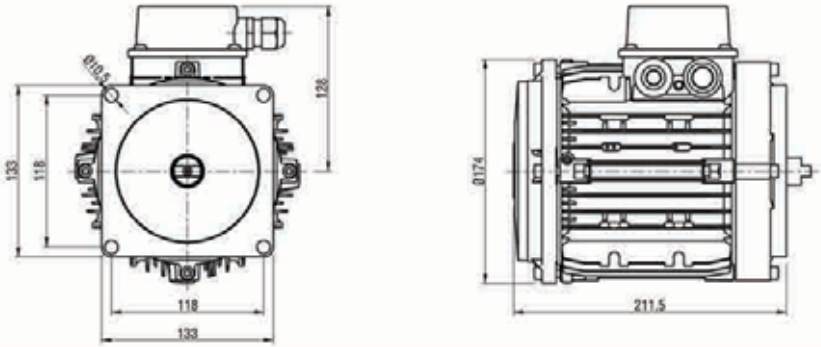

MEC90

ORDERING CODE:

- add FQ after the standard motor code (example: T406FQ for AC three-phase motor 1,5kW - 4 poles)
- aggiungere FQ dopo il codice del relativo motore standard (esempio: T406FQ per un motore trifase da 1,5kW - 4 poli)

MOTORE ELETTRICO

Direct current motors
Motori corrente continua

CODE	Voltage Tensione [V]	Power Potenza [Watt]	Rpm N° Giri	S2 [min]	S3 [%]	Reversible Reversibile	Protection index Indice di protezione	Thermal switch Termica	Drawing Disegno
C102	12	500	2500	5	17	YES	IP44	NO	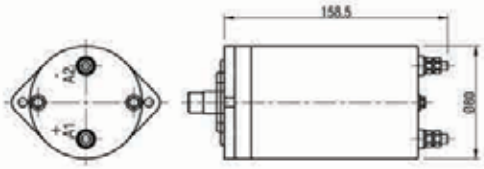
C103	12	800	3500	4	9	YES	IP44	NO	
C114	12	500	2500	4	15	YES	IP44	YES	
C113	12	800	3500	4	9	YES	IP44	YES	
C202	24	500	2800	5	17	YES	IP44	NO	
C203	24	800	4000	2,5	8	YES	IP44	NO	
C214	24	500	2800	4	15	YES	IP44	YES	
C213	24	800	4000	2,5	8	YES	IP44	YES	
C104	12	1600	2600	2	10	NO	IP54	NO	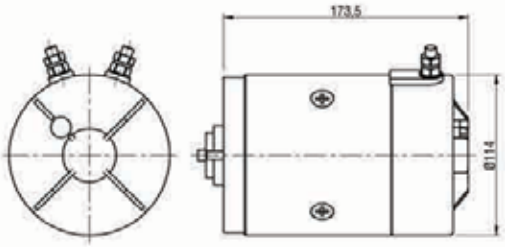
C105	12	1600	2600	2	10	NO	IP54	YES	
C204	24	2200	2600	2	5	NO	IP54	NO	
C205	24	2200	2600	2	5	NO	IP54	YES	
C115	12	1600	2600	2	8	NO	IP54	YES	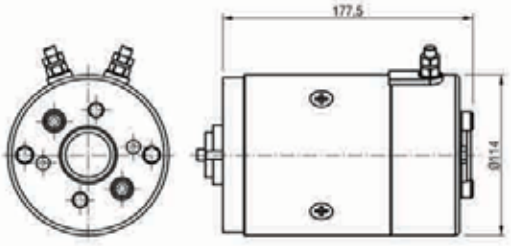
C215	24	2200	2600	2	5	NO	IP54	YES	
C402	48	2000	2400	3	12	NO	IP54	YES	
C106	12	2400	2600	3	12	NO	IP54	YES	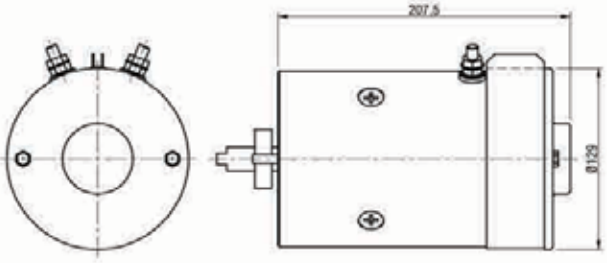
C206	24	3000	2600	4	8	NO	IP54	NO	
C207	24	3000	2600	4	8	NO	IP54	YES	

MOTORE ELETTRICO - TELERUTTORE - COPERCHIO DI PROTEZIONE

Fan cooled direct current motor
Motore corrente continua con ventilazione

CODE	Voltage Tensione [V]	Power Potenza [Watt]	Rpm N° Giri	S2 [min]	S3 [%]	Reversible Reversibile	Protection index Indice di protezione	Thermal switch Termica	Drawing Disegno
C130	12	1500	2200	4	14	NO	IP20	NO	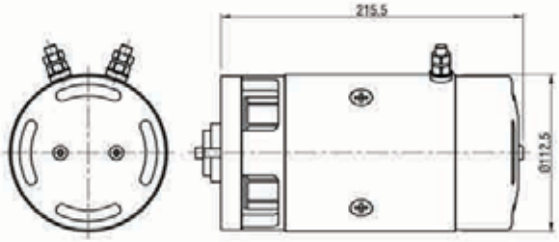
C230	24	2000	2200	5	10	NO	IP20	NO	
C231	24	3000	3300	6	16	NO	IP20	NO	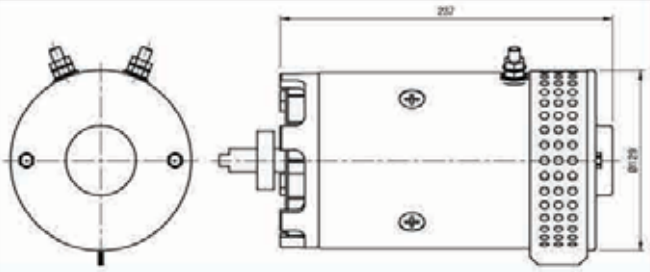

Starting relay
Teleruttore di avviamento

CODE	Voltage Tensione [V]	Nominal current Corrente nominale [A]	Short-time maximum current Corrente massima [A]	Min.Cutting Voltage Tensione min. distacco [V]	Drawing Disegno
A	Without starting relay Senza teleruttore di avviamento				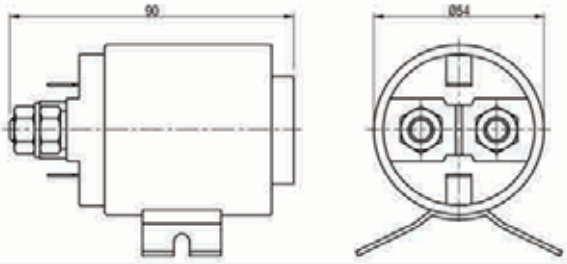
B	12	200	350	8,4	
D	24	200	350	16,8	

Protection cover
Coperchio di protezione

CODE	Description Descrizione	Drawing Disegno
0	Without protection cover Senza coperchio di protezione	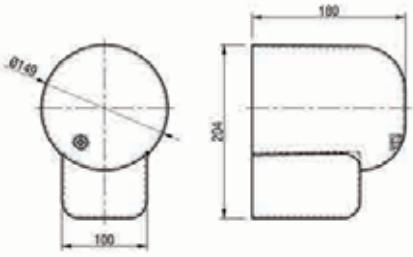
1	With protection cover Con coperchio di protezione	

ELEMENTI DI CONNESSIONE

Junction elements for AC motors
Elementi di connessione per motori AC

CODE GR. 1	CODE GR. 05	Motor codes Sigle motori	Size IEC	A (mm)	C (mm)	H (mm)	Drawing Disegno
FA71	FA72	M/T204 - M/T205 M/T403 - M/T404	71	70	14	20.5	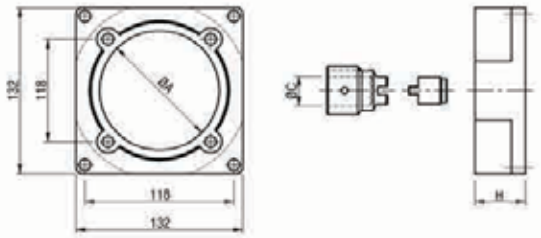
FA80	FA82	M/T206 - M/T207 M/T405 - M/T406	80	80	19	29	
FA90		M/T208 - M/T210 M/T407 - M/T408	90	95	24	40	
FA100		T211-M/T410-T411	100	110	28	57	
		T412	112				

Junction elements for AC motors
Elementi di connessione per motori AC

CODE GR. 1	CODE GR. 05	Motor codes Sigle motori	Size IEC	A (mm)	C (mm)	H (mm)	Drawing Disegno
FA71C		M/T204 - M/T205 M/T403 - M/T404	71	70	14	20.5	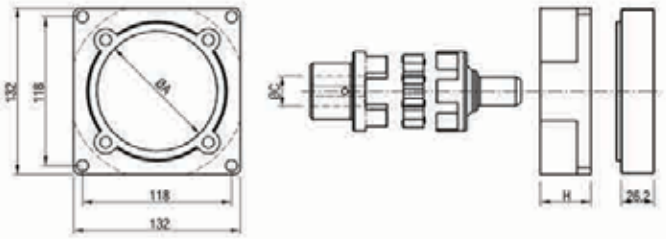
FA80C		M/T206 - M/T207 M/T405 - M/T406	80	80	19	29	
FA90C		M/T208 - M/T210 M/T407 - M/T408	90	95	24	40	
FA100C		T211-M/T410-T411	100	110	28	57	
		T412	112				

Junction elements for direct flanged AC motors
Elementi di connessione per motori AC a flangiatura diretta

CODE GR. 1	CODE GR. 05	Motor codes Sigle motori	Size IEC	A (mm)	C (mm)	H (mm)	Drawing Disegno
FA01			71				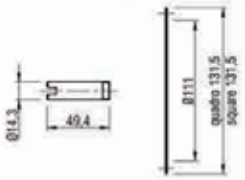

CODE GR. 1	CODE GR. 05	Motor codes Sigle motori	Size IEC	A (mm)	C (mm)	H (mm)	Drawing Disegno
FA02			80 90				

ELEMENTI DI CONNESSIONE

Junction elements for DC motors
Elementi di connessione per motori DC

CODE GR. 1	CODE GR. 05	Motor codes Sigle motori	Drawing Disegno
FC01	FC05	C102-C103-C113-C114-C202-C203-C213-C214	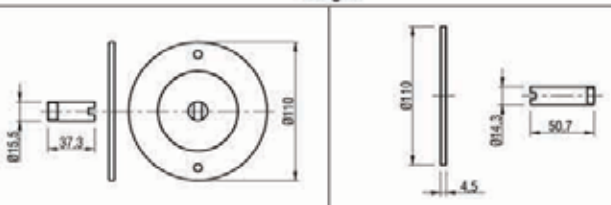
FC02	FC06	C104-C105-C115-C130-C204-C205-C215-C230-C401-C402	
FC03		C106 - C206 - C207	
FC04		C231	

POSIZIONE DI MONTAGGIO

Power pack mounting positions
Posizioni di montaggio della centralina

CODE	Position Posizione	Drawing Disegno
1H	1	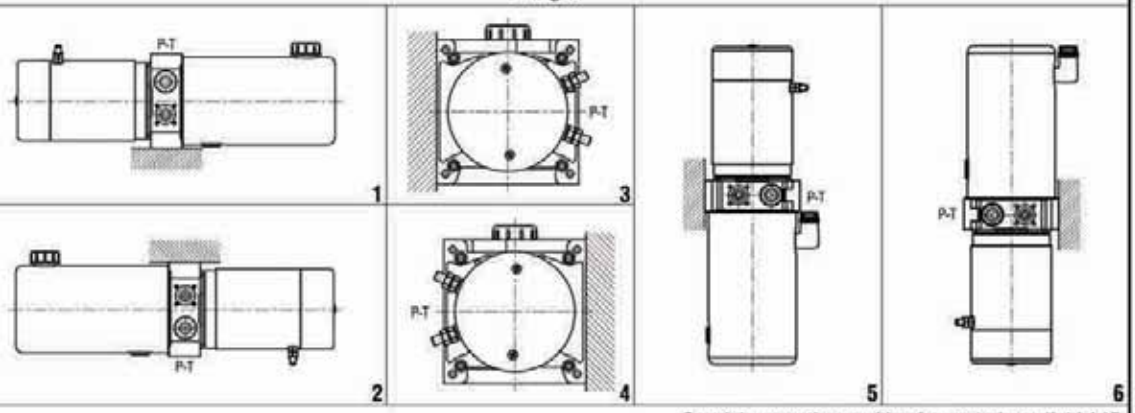
2H	2	
3H	3	
4H	4	
1V	5	
2V	6	

Specials mounting position for central manifold A1B
Posizioni speciali di montaggio del collettore A1B

5H	1	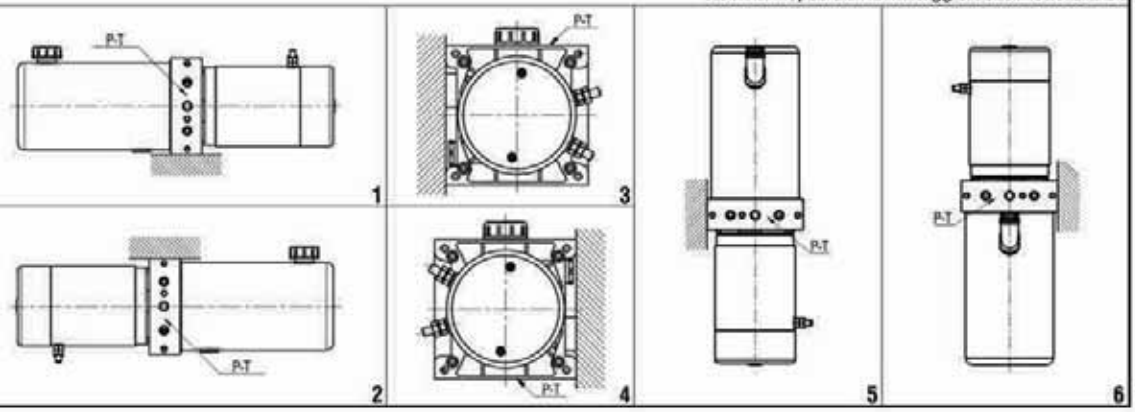
6H	2	
7H	3	
8H	4	
3V	5	
4V	6	

Mounting brackets
Supporto di montaggio

CODE	Drawing Disegno
G00	Without mounting bracket Senza supporto di montaggio
G01	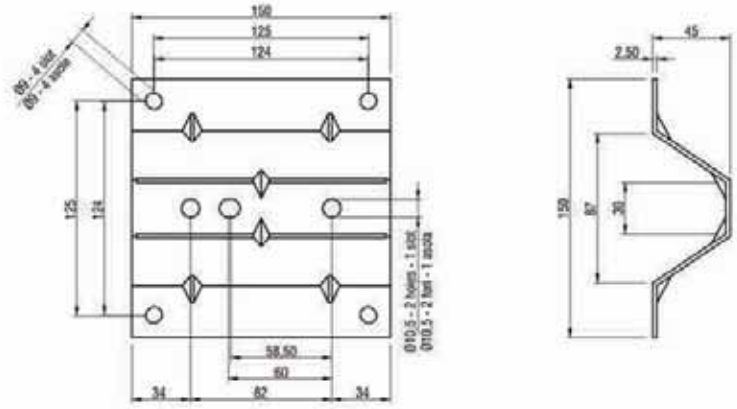

ELEMENTI MODULARI

CODE	Description Descrizione	Symbol Schema	Drawing Disegno
B09	Spacer element H=18 Distanziale H=18	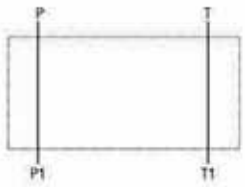	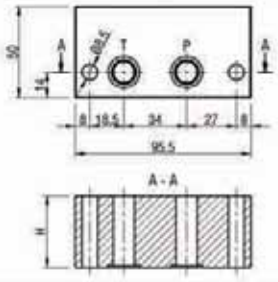
B01	Spacer element H=39 Distanziale H=39		
B02	Spacer element H=69 Distanziale H=69		
B92	Spacer element H=25 Distanziale H=25	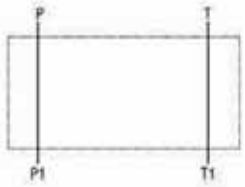	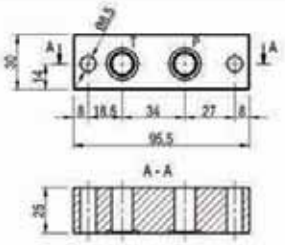
B15	Adaptor for motor side rotation of the modular block H=90 Adattatore per rotazione lato motore dei blocchi modulari H=90	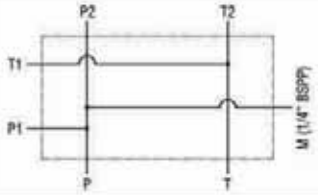	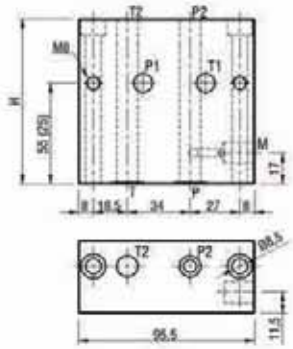
B51	Adaptor for motor side rotation of the modular block H=60 Adattatore per rotazione lato motore dei blocchi modulari H=60	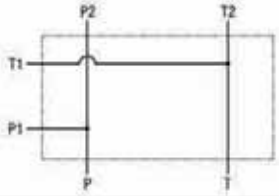	
B26	Adaptor for tank side rotation of the modular block H=60 Adattatore per rotazione lato serbatoio dei blocchi modulari H=60	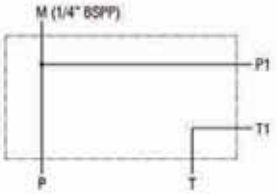	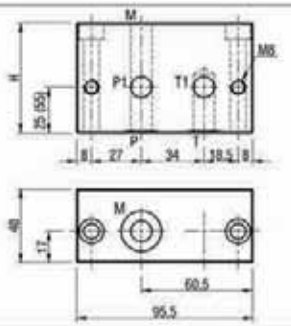
B76	Adaptor for tank side rotation of the modular block H=90 Adattatore per rotazione lato serbatoio dei blocchi modulari H=90		
B33	Adaptor for 90° rotation of the modular block Adattatore per rotazione a 90° dei blocchi modulari	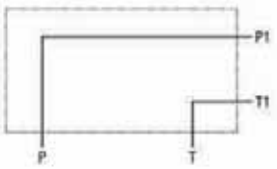	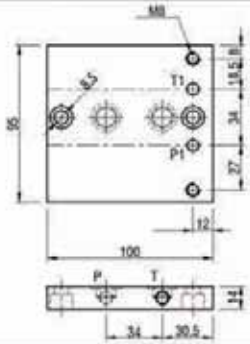

ELEMENTI MODULARI

CODE	Description Descrizione	Symbol Schema	Drawing Disegno
B128	Modular block with 4 extra P ports Blocco modulare con 4 attacchi P supplementari	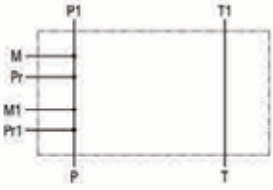	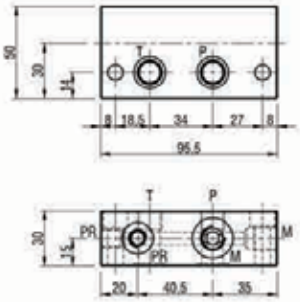
B30	Modular block with 50%÷50% flow divider valve Blocco modulare con valvola divisore di flusso 50%÷50%	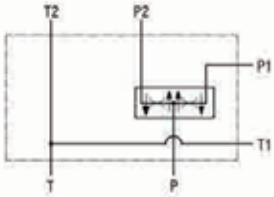	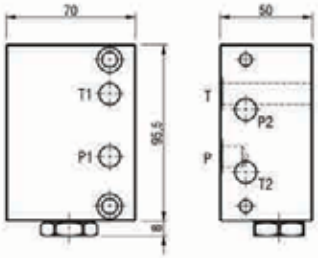
B41	Modular block with pressure compensated priority valve Blocco modulare con valvola prioritaria compensata baricamente	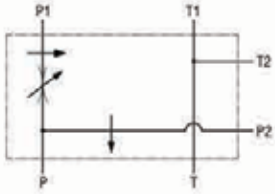	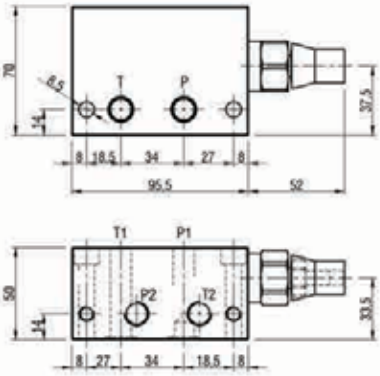
B73	Modular block with pressure reducing valve Blocco modulare con valvola riduttrice di pressione	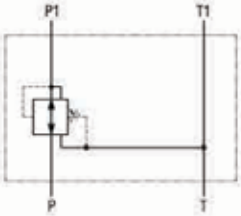	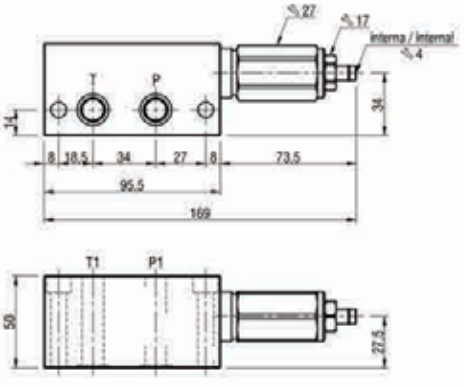

ELEMENTI MODULARI

CODE	Description Descrizione	Symbol Schema	Drawing Disegno
B259 A	Modular block with automatic unloading valve Blocco modulare con valvola di messa a scarico automatica	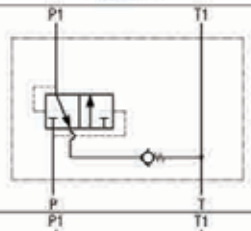	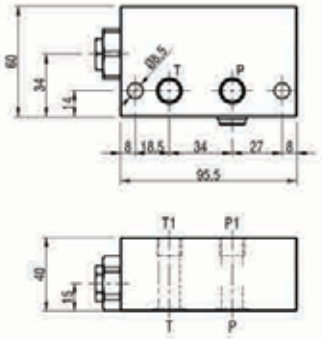
B259 B		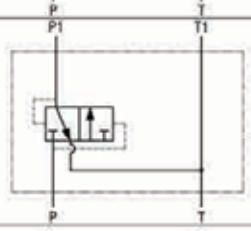	
B03	Modular block for parallel or serial assembling of a CETOP3 - NG6 electrovalve Blocco modulare per montaggio in parallelo o in serie di una elettrovalvola CETOP3 - NG6	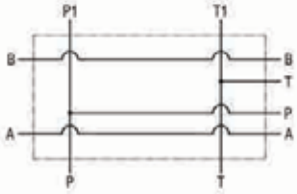	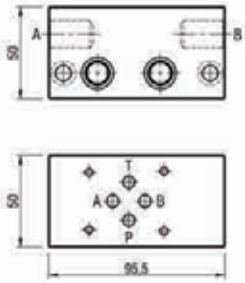
B11		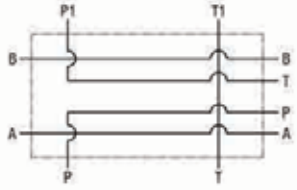	
B85	Modular block for parallel assembling of a CETOP3 - NG6 electrovalve Blocco modulare per montaggio in parallelo di una elettrovalvola CETOP3 - NG6	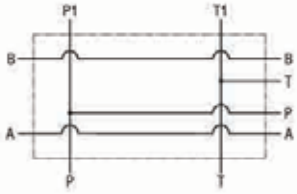	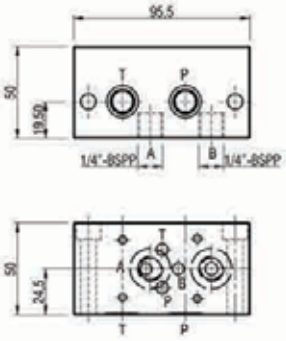
B142	Modular block for parallel assembling of a CETOP3 - NG6 electrovalve Blocco modulare per montaggio in parallelo di una elettrovalvola CETOP3 - NG6	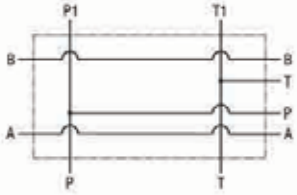	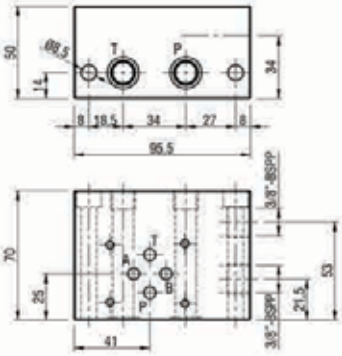

CODE	Description Descrizione	Symbol Schema	Drawing Disegno
B118	Modular block for parallel assembling of a CETOP3 - NG6 electrovalve with piloted operated check valves on A and B Blocco modulare per montaggio in parallelo di una elettrovalvola CETOP3 - NG6 con valvole di ritegno pilotate su A e B	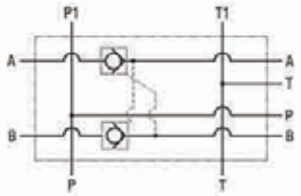	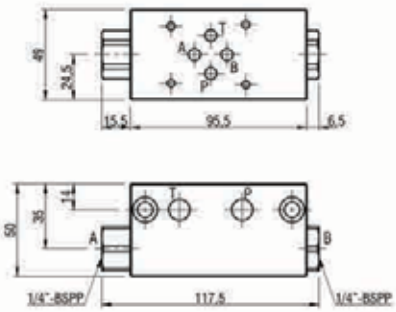
B122		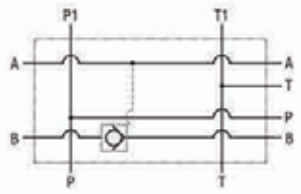	
B123		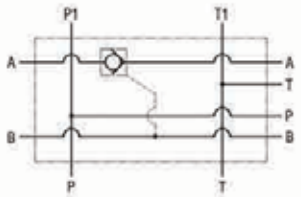	
B90	Modular block for parallel assembling of a CETOP3 - NG6 electrovalve with piloted operated check valves on A and B Blocco modulare per montaggio in parallelo di una elettrovalvola CETOP3 - NG6 con valvole di ritegno pilotate su A e B	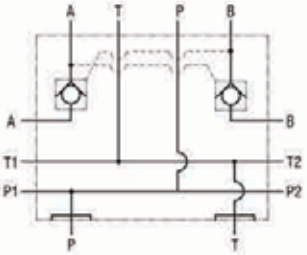	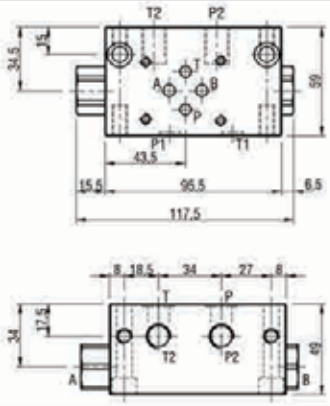
B121	Modular block for parallel assembling of a CETOP3 - NG6 electrovalve with piloted operated check valves an relief valves on A and B Blocco modulare per montaggio in parallelo di una elettrovalvola CETOP3 - NG6 con valvole di ritegno pilotate e valvole di massima su A e B	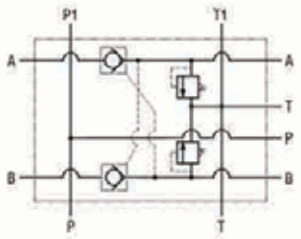	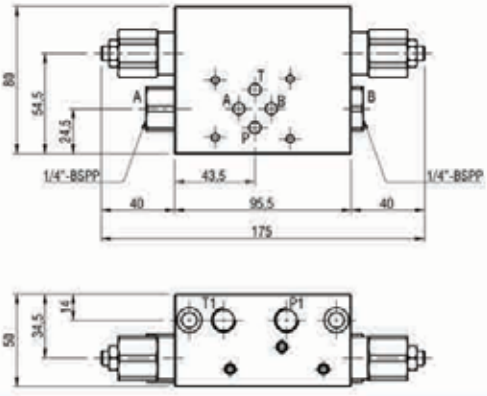

CODE	Description Descrizione	Symbol Schema	Drawing Disegno
B05	Sandwich block for CETOP3 - NG6 electrovalve with relief valve Blocco di interposizione per elettrovalvola CETOP3 - NG6 con valvola limitatrice di pressione	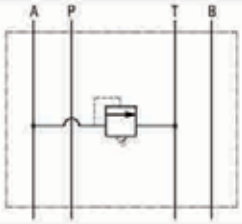	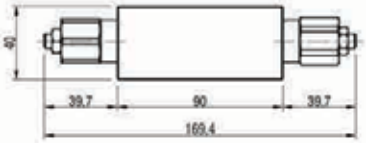
B06		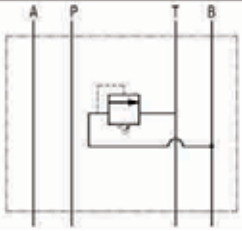	
B07		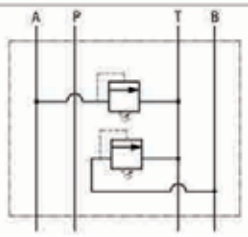	
B08	Sandwich block for CETOP3 - NG6 electrovalve with relief valve Blocco di interposizione per elettrovalvola CETOP3 - NG6 con valvola limitatrice di pressione	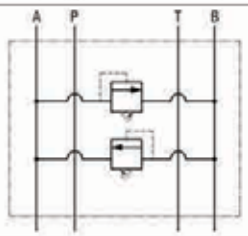	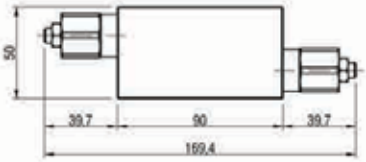
B78	Sandwich block for CETOP3 - NG6 electrovalve with flow regulator valve Blocco di interposizione per elettrovalvola CETOP3 - NG6 con valvola regolatrice di portata	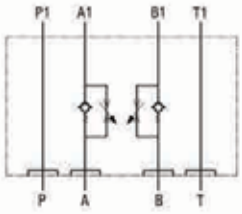	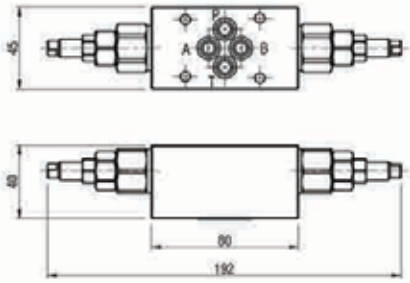
B79		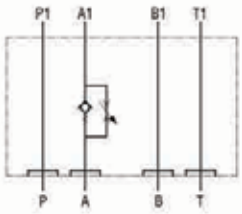	
B80		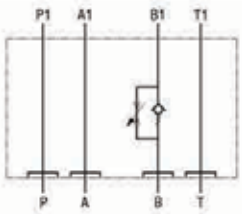	

ELEMENTI MODULARI

CODE	Description Descrizione		Symbol Schema	Drawing Disegno
B44	Sandwich block for CETOP3 - NG6 electrovalve with counterbalance valve on A Blocco di interposizione per elettrovalvola CETOP3 - NG6 con valvola di bilanciamento su A		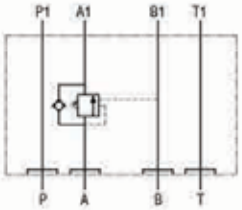	
B38	Modular block with filter on the return line Blocco modulare con filtro sullo scarico		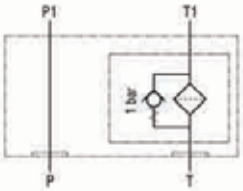	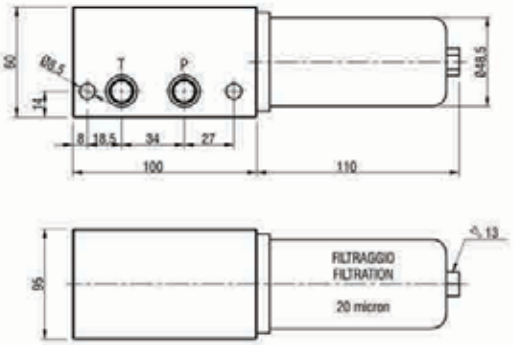
	Max presure/Max press.	6 bar		
	Max flow rate/Portata max	20 l/min		
B39_	Modular block with filter on the pressure line Blocco modulare con filtro sulla mandata		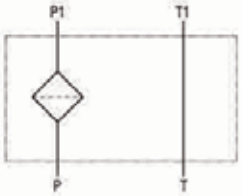	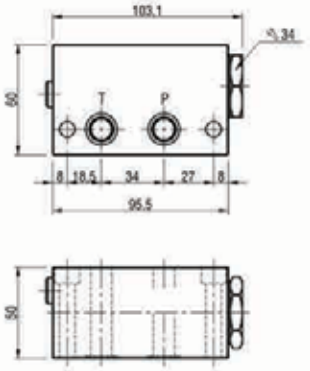
	Filtering/ Filtraggio			
	B39_10	10 micron		
	B39_25	25 micron		
	B39_40	40 micron		
	Max presure/Max press.	250 bar		
	Max flow rate/Portata max	10 l/min		
B20	Modular hand pump 6,5cc Pompa a mano modulare 6,5cc		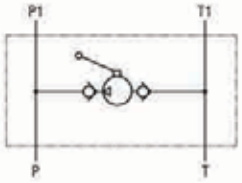	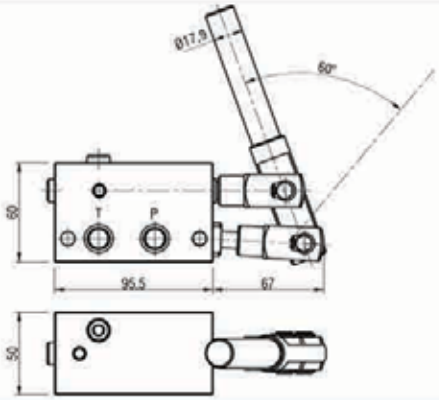

ELEMENTI MODULARI

CODE	Description Descrizione	CODE	Description Descrizione	Drawing Disegno
E02		E06		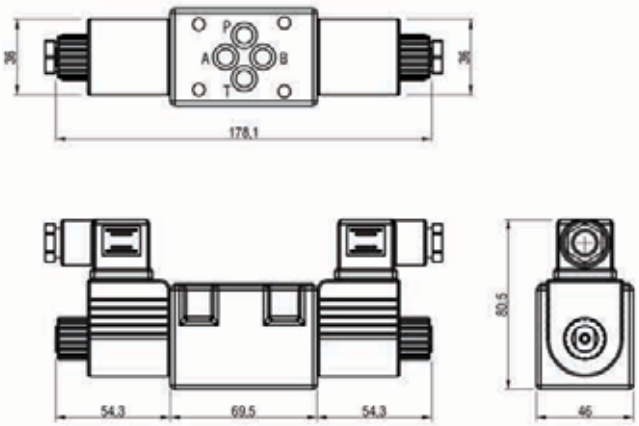
E11		E07		
E05		E08		
E13		E10		
E03		E20		
E04	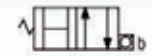			
E14				
E15	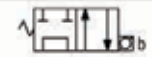			
Maximum pressure - Pressione massima: 280 bar				
Maximum flow rate - Portata massima: 30 l/min				

Ports Attacchi		Solenoids voltage Tensione dei solenoidi		
CODE	Description Descrizione	CODE	Description Descrizione	Characteristics Caratteristiche
1	1/4" BSPP	00	No solenoid Nessun solenoide	Nominal power **27W** Potenza nominale
2	3/8" BSPP	OA	12 Vdc	
		OB	24 Vdc	Duty cycle **100%** Ciclo di lavoro
		OC	48 Vdc	
		OV	24 Vrac	Insulation class **F (T=155°C)** Classe di isolamento
		OW	110 Vrac	
		OZ	220 Vrac	Protection index **IP65** Indice di protezione

ELEMENTI MODULARI

NOTE: the coils are not included in the modular elements
NOTA: le bobine non sono comprese negli elementi modulari

CODE	Description Descrizione	Symbol Schema	Drawing Disegno
V07 V09	Modular block for single acting circuit or regenerative double acting circuit Blocco modulare per circuito semplice effetto o per circuito rigenerativo doppio effetto	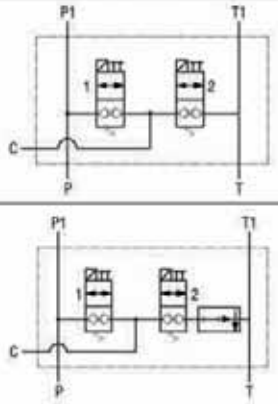	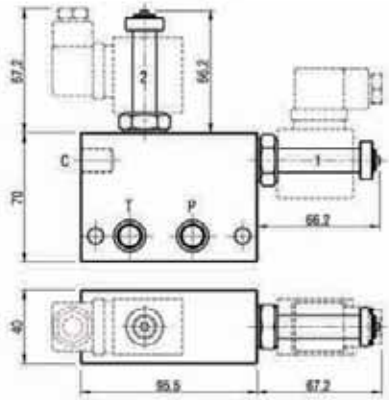
V14	Modular block with single locking electric cartridge valve Blocco modulare con valvola elettrica a singola tenuta	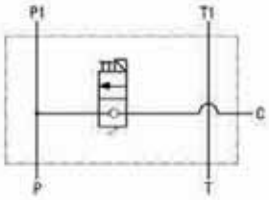	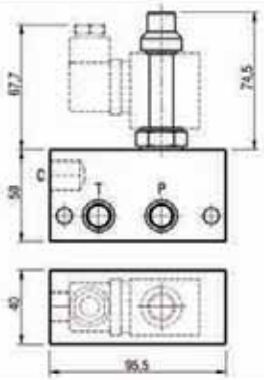
V136	Modular block to reduce the working pressure on the main circuit Blocco modulare per ridurre la pressione di lavoro sul circuito principale	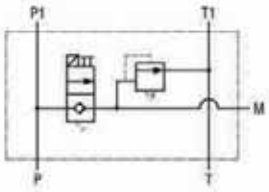	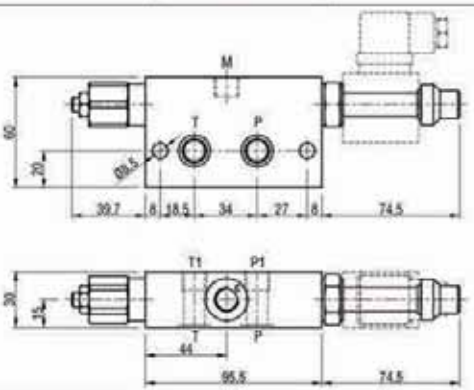
V100	Modular block with double locking electric cartridge valve Blocco modulare con valvola elettrica doppia tenuta	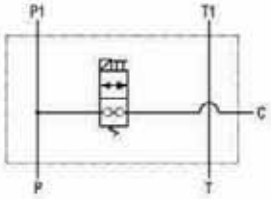	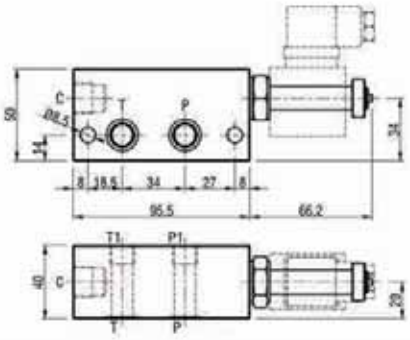

ELEMENTI MODULARI

NOTE: the coils are not included in the modular elements
NOTA: le bobine non sono comprese negli elementi modulari

CODE	Description Descrizione	Symbol Schema	Drawing Disegno
V46	Modular block with 2 double locking electric cartridge valves Blocco modulare con 2 valvole elettriche a doppia tenuta	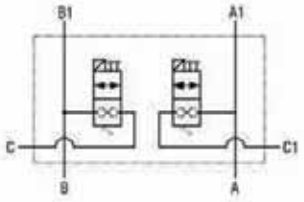	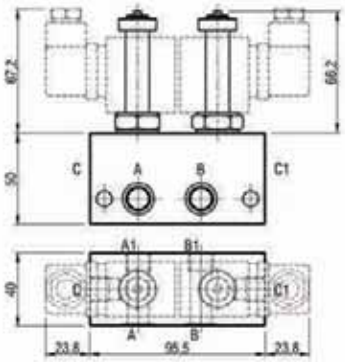
V39	Modular block for double acting circuit with V42S13 cartridge electric valve Blocco modulare per circuito doppio effetto con valvola elettrica a cartuccia V42S13	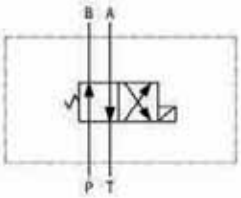	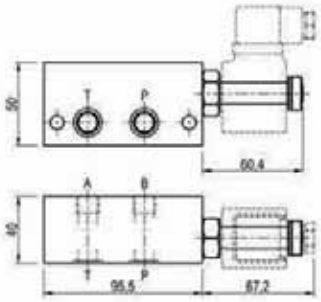
V40	Modular block for double acting circuit with V42S13 cartridge electric valve Blocco modulare per circuito doppio effetto con valvola elettrica a cartuccia V42S13	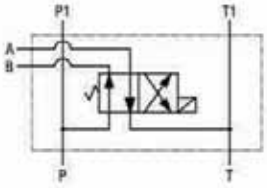	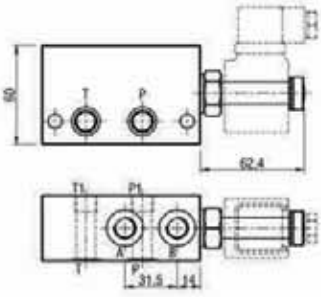
V41		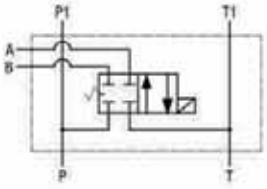	

ELEMENTI MODULARI

NOTE: the coils are not included in the modular elements
NOTA: le bobine non sono comprese negli elementi modulari

CODE	Description Descrizione	Symbol Schema	Drawing Disegno
V61	Modular block for double acting circuit with V43S13 cartridge electric valve Blocco modulare per circuito doppio effetto con valvola elettrica a cartuccia V43S13	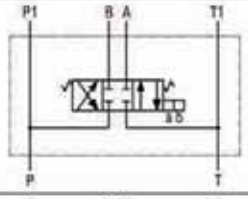	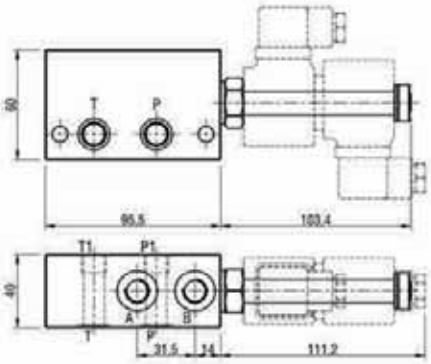
V62		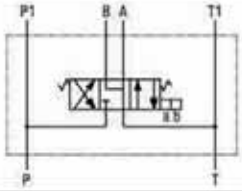	
V63		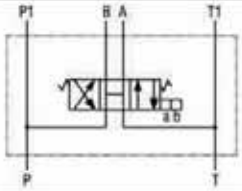	
V55	Modular block for double acting circuit with V43S13 cartridge electric valve and pilot operated check valves Blocco modulare per circuito doppio effetto con valvola elettrica a cartuccia V43S13 e ritegni pilotati	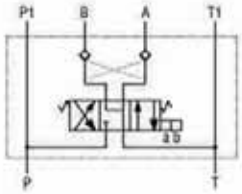	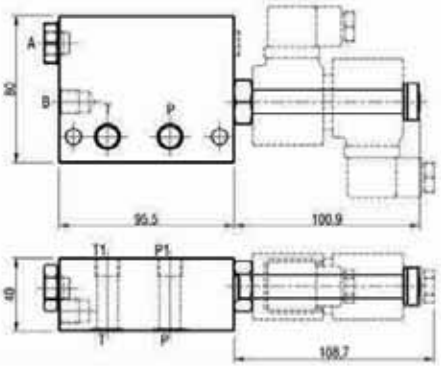

Ports Attacchi		Solenoids voltage Tensione dei solenoidi		
CODE	Description Descrizione	CODE	Description Descrizione	Characteristics Caratteristiche
1	1/4" BSPP	00	No solenoid / Nessun solenoide	Nominal power **18W** Potenza nominale Duty cycle **100%** Ciclo di lavoro Insulation class **F (T=155°C)** Classe di isolamento Protection index **IP65** Indice di protezione
2	3/8" BSPP	0A	12 Vdc	
		0B	24 Vdc	
		0C	48 Vdc	
		0L	24 Vac - 50 Hz	
		0M	110 Vac - 50 Hz	
		0N	220 Vac - 50 Hz	
		0P	24 Vac - 50/60 Hz	
		0R	24 Vac - 60 Hz	
		0T	110 Vac - 60 Hz	
		0U	220 Vac - 60 Hz	
		0V	24 Vrac	
		0W	110 Vrac	
		0Z	220 Vrac	

Ch A

FER HYDRAULIK
COMPONENTI OLEODINAMICI

Compact power pack GR.20

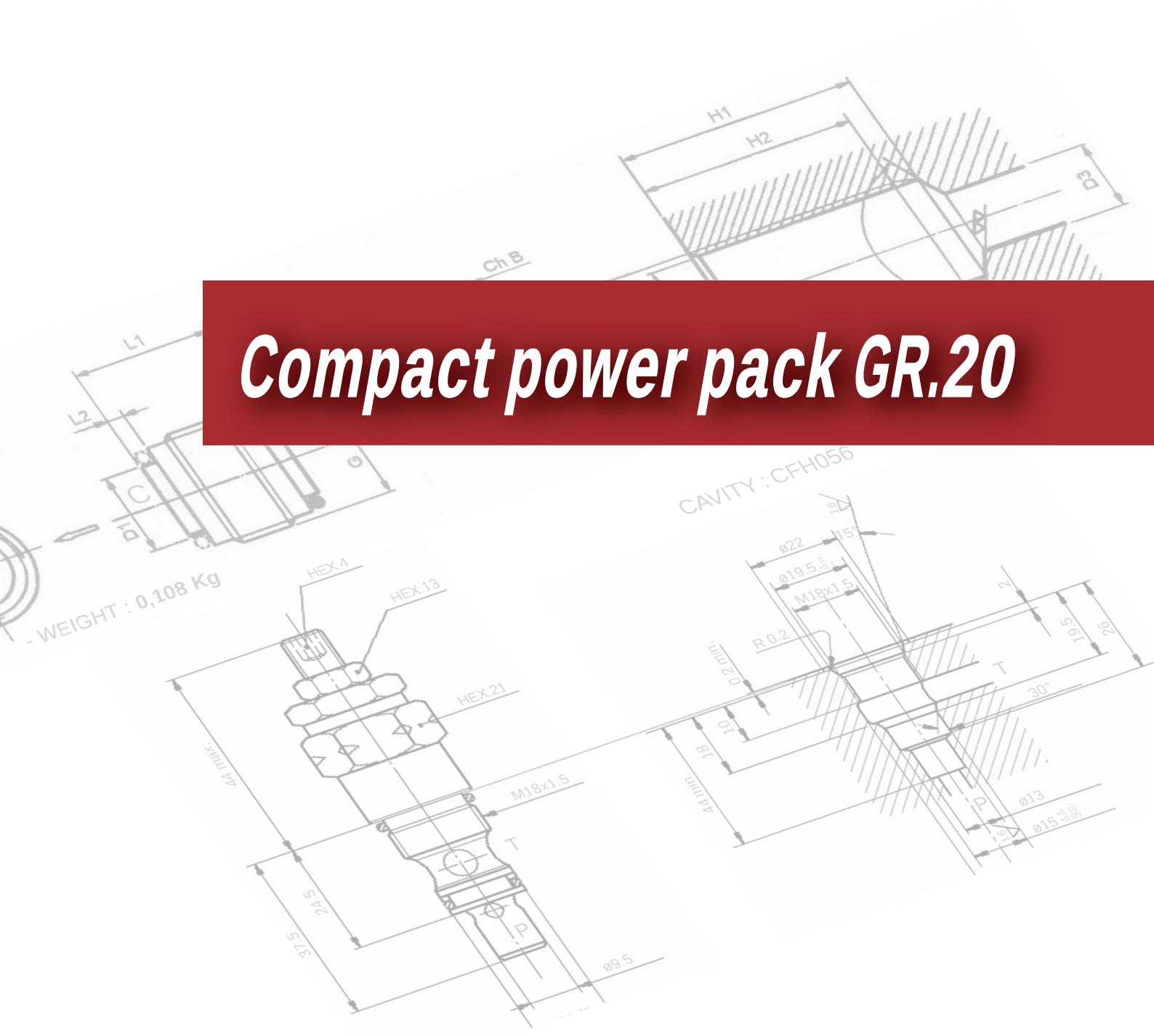

CODICE ORDINAZIONE

Position Posizione	1	2	3	4	5	6	7	8	9
PU20	___/_	___	___	____	_____	___	____	_____	___
Description	Central manifold	Screw-in valves	Pipes kit	Pumps	Oil Tanks	Accessories	Electric motors	Junction elements	Modular elements, ports, solenoids
Descrizione	Collettore centrale	Valvole integrate	Kit tubi	Pompe	Serbatoi	Accessori	Motori elettrici	Elementi di connessione	Elementi modulari, attacchi, solenoidi

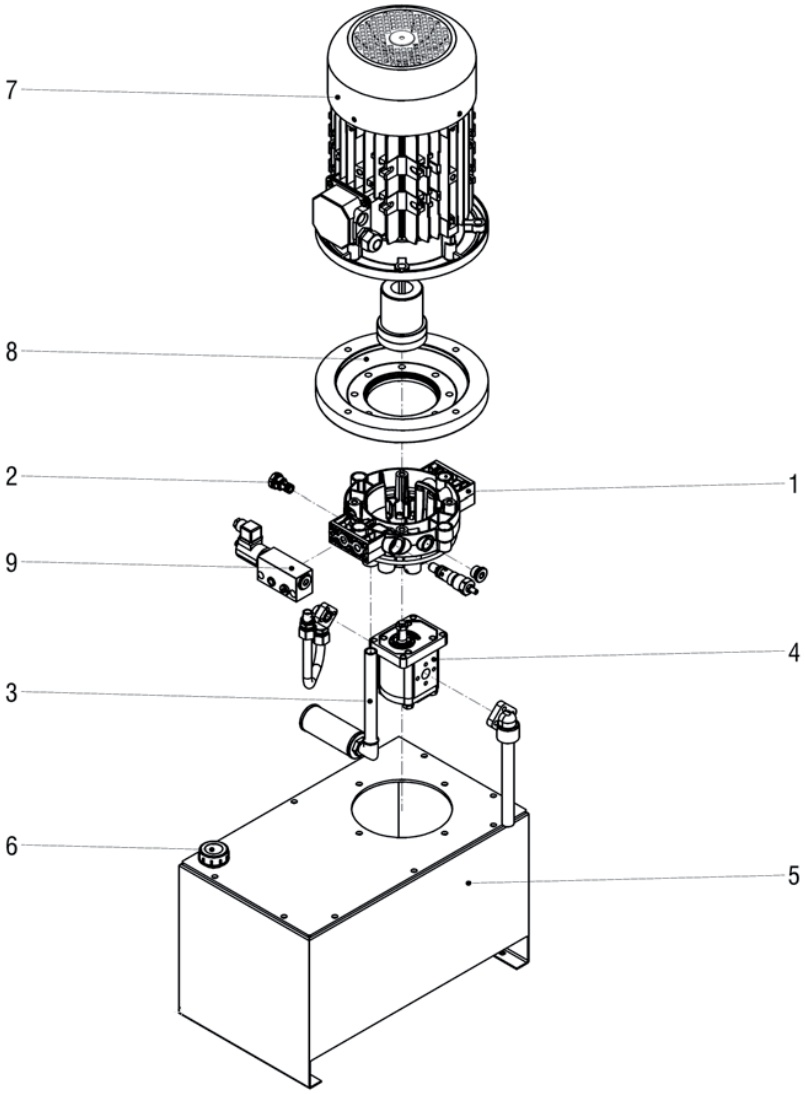

CODE EXAMPLE:
ESEMPIO DI CODICE:

Position Posizione	1	2	3	4	5	6	7	8	9
PU20	Z1A	Y__	___	P204	SZ23V	___	T258	FZ132	B37
Page Pagina	2	3	4 / 6 / 7	9	10	12	13	14	15

COLLETTORE CENTRALE

CODE		Z1A
Relief valve Valvola di massima		Pressure range (bar) Campo di taratura
VMZ1	W	5 - 40
	X	20 - 80
	Y	50 - 220
	Z	180 - 350

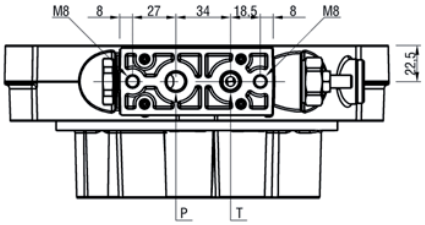

P - T = Ø11,5

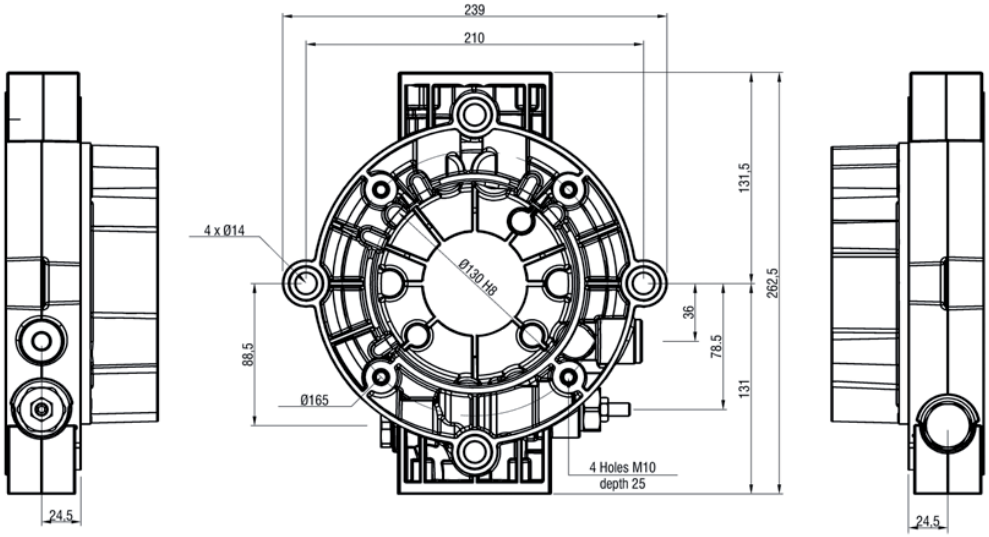

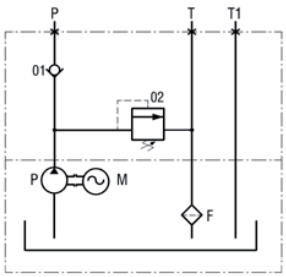

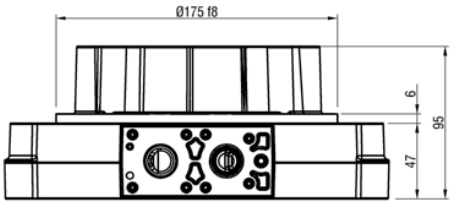

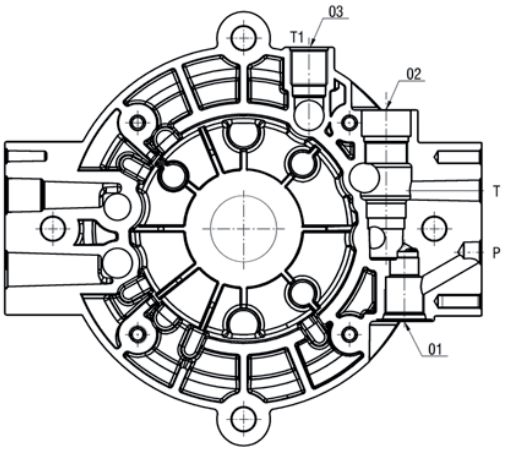

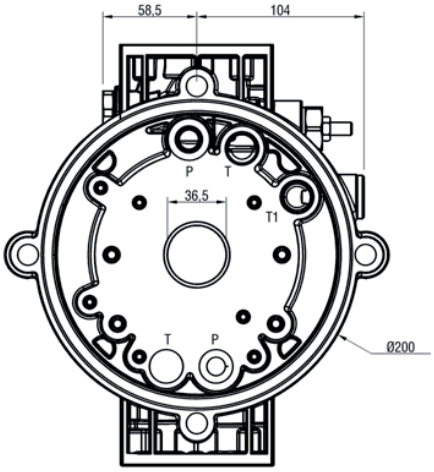

P = G 3/8"
T - T1 = G 1/2"

CODE		Description Descrizione	Symbol Schema	Drawing Disegno	Cavity Cavità
VMZ1		Direct acting relief valve with guided poppet Valvola di massima diretta con spillo guidato Maximum flow rate Portata massima: 70 l/min VMZ1 - W: 5 - 40 bar VMZ1 - X: 20 - 80 bar VMZ1 - Y: 50 - 220 bar VMZ1 - Z: 180 - 350 bar	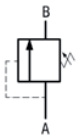	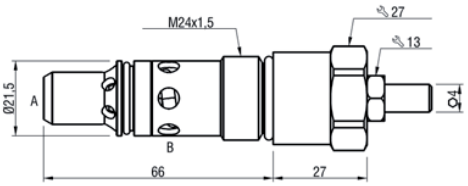	02
CA1	-	Without sealing cap for VMZ1 relief valve Senza cappuccio antimanomissione VMZ1		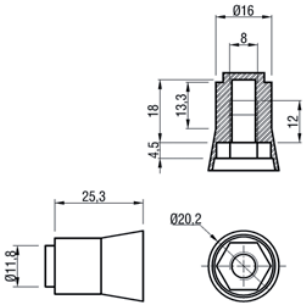	
	1	With sealing cap for VMZ1 relief valve Con cappuccio antimanomissione VMZ1			
VU7		Cartridge check valve Valvola unidirezionale a cartuccia Qmax= 80 l/min Pmax= 350 bar Pcracking= 1 bar		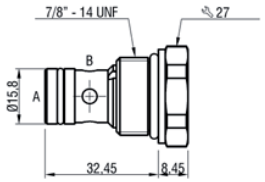	01
VU9		Cartridge check valve Valvola di ritegno Qmax= 50 l/min Pmax= 350 bar Pcracking= 0,5 bar		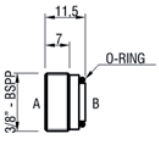	04
TC11		1/2" plug with O-ring Tappo da 1/2" con O-ring		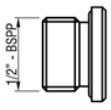	03

Suction - Aspirazione

Example of suction configuration: With filter
Esempio di configurazione di aspirazione: Con filtro

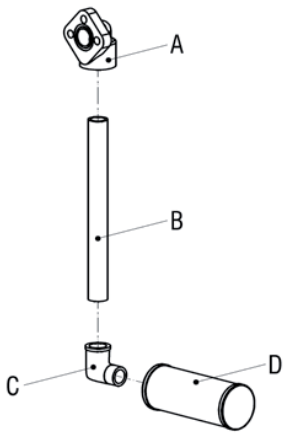

Example of suction configuration: Without filter
Esempio di configurazione di aspirazione: Senza filtro

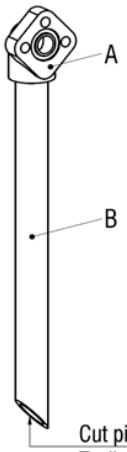

Cut pipe at 45° if fitted without filter
Tagliare il tubo a 45° se usato senza filtro

A

High pressure fitting, pump side
Raccordo alta pressione lato pompa

CODE	Description Descrizione	Drawing Disegno
RP3D	Fitting 90° - x=30 - y=1/2" - z=27 Raccordo 90° - x=30 - y=1/2" - z=27	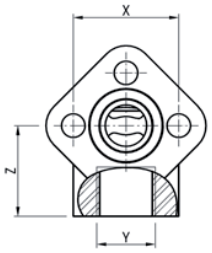
RP4D	Fitting 90° - x=40 - y=1/2" - z=30 Raccordo 90° - x=40 - y=1/2" - z=30	
RP4E	Fitting 90° - x=40 - y=3/4" - z=36 Raccordo 90° - x=40 - y=3/4" - z=36	

B

Steel pipe
Tubo in metallo diritto

CODE	X [mm]	Drawing Disegno	CODE	X [mm]	Drawing Disegno
DD200	200		EE200	200	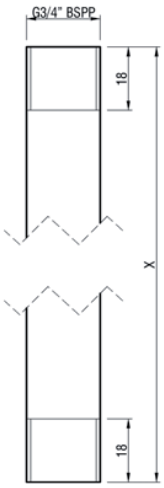
DD300	300		EE300	300	
DD400	400		EE400	400	
DD500	500		EE500	500	

KIT TUBI

C				Low pressure fitting, filter side Raccordo bassa pressione, lato filtro
CODE	F	M	X	Drawing Disegno
RFDD	1/2"	1/2"	28	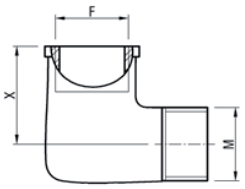
RFEE	3/4"	3/4"	31	
RFEF	3/4"	1"	34	

D						Suction filter Filtro aspirazione
CODE	Flow Portata [l/min]	A [mm]	C [mm]	D [mm]	Filtering power Grado filtrazione [μm]	Drawing Disegno
FM50	17	1/2"	69	93	90	
FM51	25	3/4"	69	93	90	
FM52	35	3/4"	69	143	90	
FM53	45	1"	69	143	90	

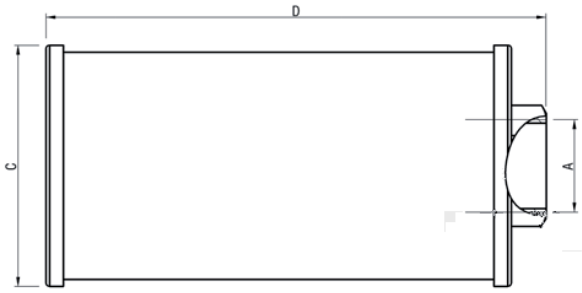

Pressure line - Mandata

Example of pressure line configuration
Esempio di configurazione di mandata

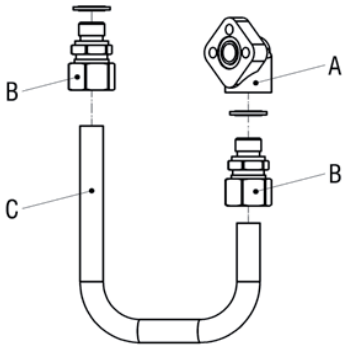

A — High pressure fitting, pump side / Raccordo alta pressione lato pompa

CODE	Description Descrizione	Drawing Disegno
RP3C	Fitting 90° - x=30 - y=3/8" - z=25,75 Raccordo 90° - x=30 - y=3/8" - z=25,75	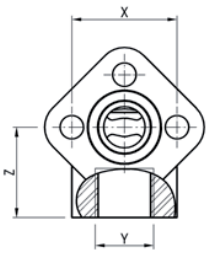
RP4C	Fitting 90° - X=40 - y=3/8" - z=36 Raccordo 90° - x=40 - y=3/8" - z=36	

B — High pressure fitting / Raccordo alta pressione

CODE	Description Descrizione	Drawing Disegno
RTC1	Fitting 3/8" - Ø15 Raccordo 3/8" - Ø15	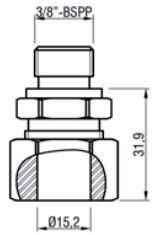

C — Pressure pipe / Tubo mandata

CODE	Description Descrizione	Drawing Disegno
TU01	Pipe Ø15 - U 140-104-77 Tubo Ø15 - U 140-104-77	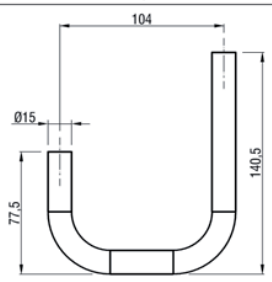

Return line - Scarico

Example of return line configuration: With filter
Esempio di configurazione di scarico: Con filtro

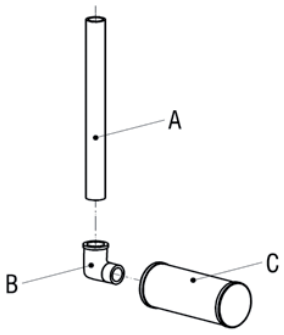

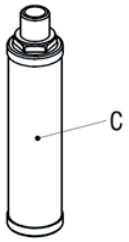

Example of return line configuration: Without filter
Esempio di configurazione di scarico: Senza filtro

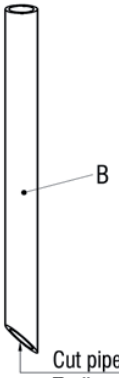

Cut pipe at 45° if fitted without filter
Tagliare il tubo a 45° se usato senza filtro

A — Steel pipe / Tubo in metallo diritto

CODE	X [mm]	Drawing / Disegno	CODE	X [mm]	Drawing / Disegno
DD200	200	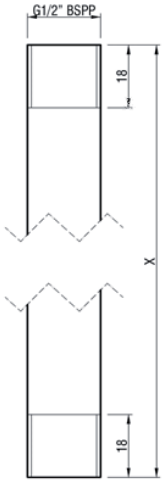	EE200	200	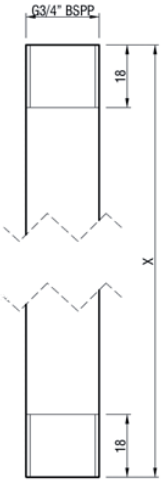
DD300	300		EE300	300	
DD400	400		EE400	400	
DD500	500		EE500	500	

B — Low pressure fitting, filter side / Raccordo bassa pressione, lato filtro

CODE	F	M	X	Drawing / Disegno
RFDD	1/2"	1/2"	28	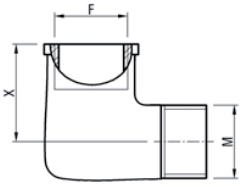
RFEE	3/4"	3/4"	31	
RFEF	3/4"	1"	34	

KIT TUBI

Return line filter
Filtro in scarico

CODE	Flow Portata [l/min]	Filtering power Grado filtrazione [μm]	Drawing Disegno
FM70	30	90	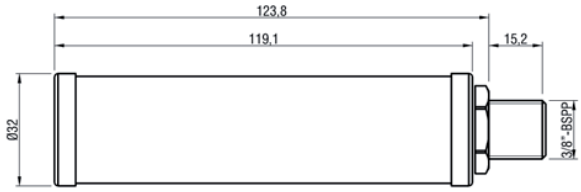
FM71	35	90	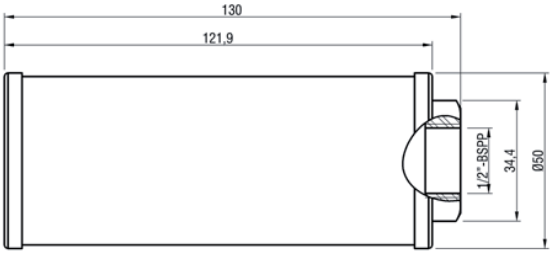

Pump group 2 (clockwise rotation)
Pompa gruppo 2 (rotazione oraria)

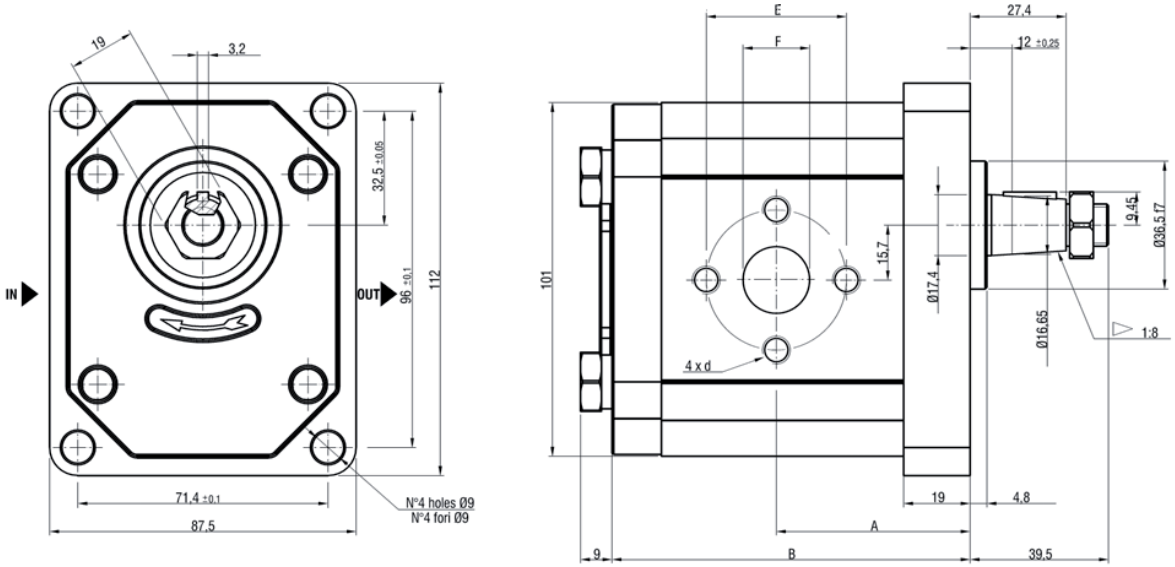

CODE	Displacement Cilindrata [cm³/rev]	Flow [l/min] Portata [l/min]		Pressure Pressione max [bar]	Max speed Velocità max [rpm]	A [mm]	B [mm]	Inlet Ingresso			Outlet Uscita		
		1500 [rpm]	max					E	F	d	E	F	d
P201	4,5	6,14	14,33	250	3500	42,5	80	30	15,1	M6	30	13,1	M6
P202	6,3	8,69	20,29										
P204	8,2	11,32	26,40										
P205	10	13,95	32,55			47	89	40	19	M8		14,2	
P206	11,3	15,76	36,78			48	91,1						
P207	12	16,92	39,48			48,6	92,3						
P208	14	19,95	46,55			50	95,4						
P209	15	21,60	36,00		2500	51	96,9						
P210	16	23,04	38,40			52	98,6						
P212	19	27,36	45,60	200		54	103,5						
P214	22	31,68	52,80	180		61,9	118,8						
P217	25	36,00	60,00	160		64,3	123,7				40	19	M8
P219	28	40,32	67,20	130		66,8	128,5						
P221	32	46,08	61,44	120	2000	70	134,8						
P223	36	51,84	69,12	100		73,2	141,4						

Steel flange for horizontal tank
Flangia per serbatoio orizzontale

CODE	Drawing Disegno
SZ0	To be welded on tank Da saldare sul serbatoio

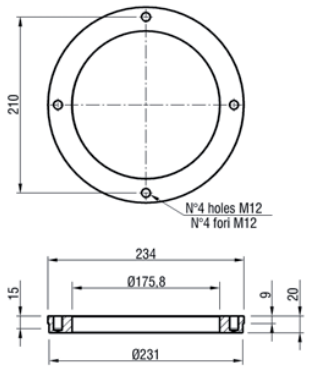

Steel tank vertical version
Serbatoio in lamiera versione verticale

CODE	Tank capacity Volume [l]	A	B	C	D	E	W	L	Drawing Disegno
SZ20V SZ21V	20	240	53	213	175	76	270	340	
SZ22V SZ23V	30	414	58	328	175	76	270	340	
SZ24V SZ25V	45	353	58	267,5	175	76	320	540	
SZ26V SZ27V	60	444	58	358,5	175	76	320	540	
SZ28V SZ29V	90	644	60	556,5	175	252	320	540	

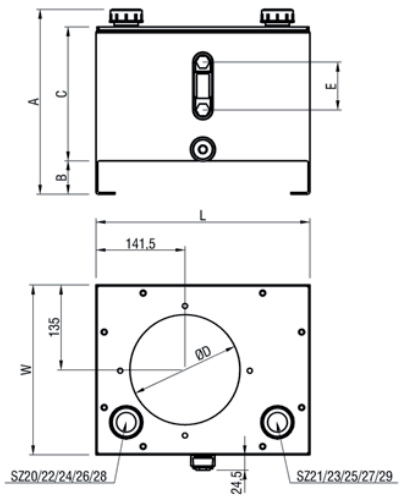

Steel tank horizontal version
Serbatoio in lamiera versione orizzontale

CODE	Tank capacity Volume [l]	A	B	C	D	E	F	W	L	Drawing Disegno
SZ22H	30	414	58	328	175	176	190	270	340	
SZ24H	45	353	58	267,5	175	76	190	320	540	
SZ26H	60	444	58	358,5	175	76	260	320	540	
SZ28H	90	644	60	556,5	175	252	260	320	540	

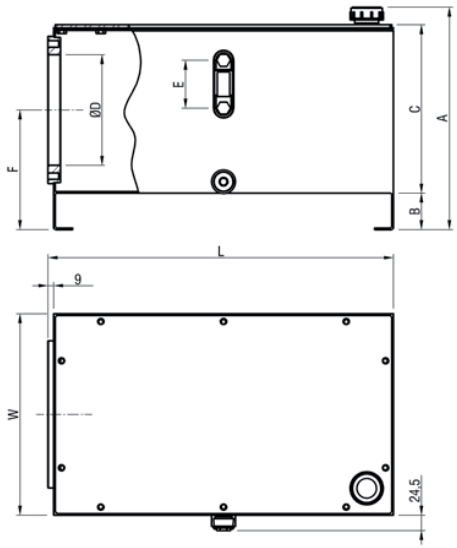

Steel tank vertical version
Serbatoio in lamiera versione verticale

CODE	Tank capacity Volume [l]	A	B	C	D	E	W	L	Drawing Disegno
SZ34	180	734	50	655	176	252	500	600	

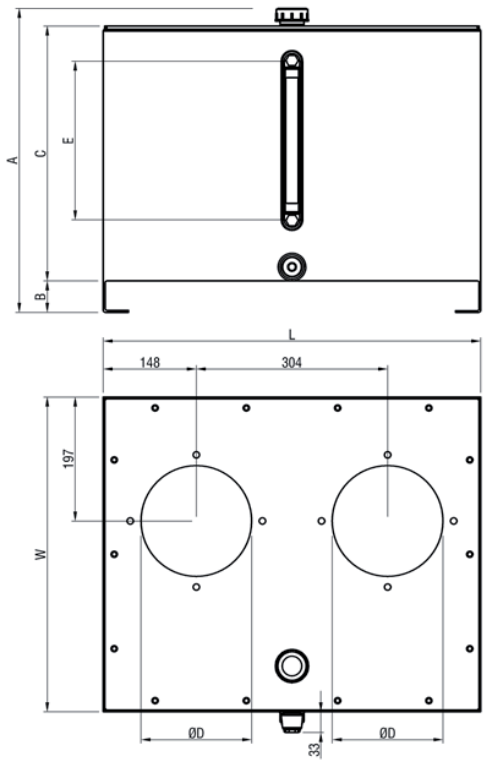

ACCESSORI

Gauge + Gauge cock
Manometro + Esclusore

CODE	Description Descrizione	Drawing Disegno
M060	0 - 60 Bar pressure gauge Ø63mm. - 1/4” Manometro 0 - 60 Bar - Ø63mm. - 1/4”	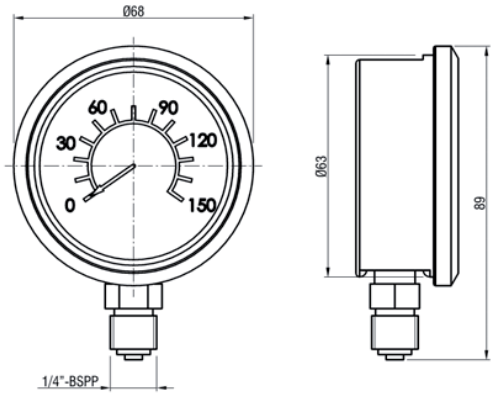
M150	0 - 150 Bar pressure gauge Ø63mm. - 1/4” Manometro 0 - 150 Bar - Ø63mm. - 1/4”	
M250	0 - 250 Bar pressure gauge Ø63mm. - 1/4” Manometro 0 - 250 Bar - Ø63mm. - 1/4”	
M400	0 - 400 Bar pressure gauge Ø63mm. - 1/4” Manometro 0 - 400 Bar - Ø63mm. - 1/4”	
E90	1/4” - 90° pressure gauge cock Esclusore manometro da 1/4” - 90°	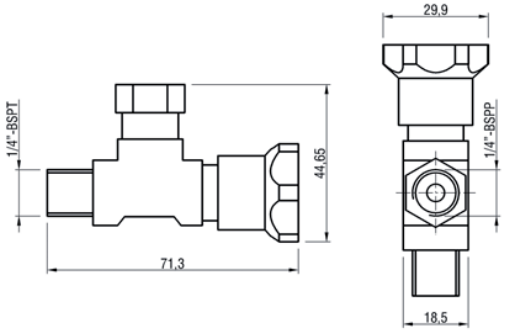
E	1/4” - pressure gauge cock Esclusore manometro da 1/4”	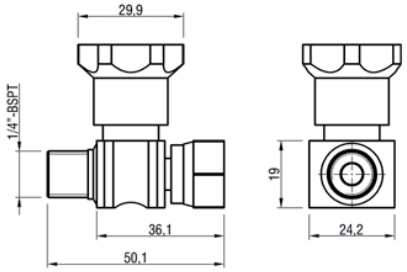

O-Ring
O-Ring

CODE	Description Descrizione	Drawing Disegno
OR3143	O-Ring between pump and manifold O-Ring tra pompa e collettore	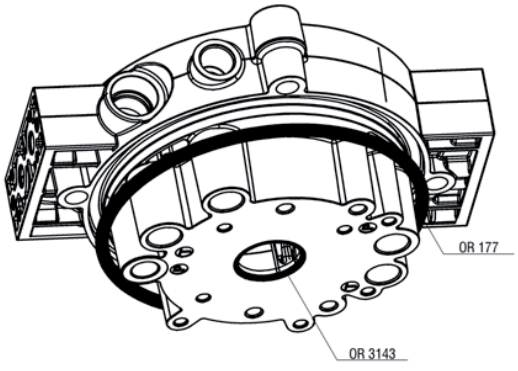
OR177	O-Ring between tank and manifold O-Ring tra serbatoio e collettore	

AC three-phase motor 230-400V - 50Hz - Frame B5 - IP54
Motore CA trifase 230-400V - 50Hz - Tipologia costruttiva B5 - IP54

CODE	Power Potenza [kW]	Nom. Current Corrente nominale [A]	$C_{start}/C_{nom.}$	MEC	A	B	C	D	E	F	G	H	L	$C_{start}/C_{nom.}$	Nom. Current Corrente nominale [A]	Power Potenza [kW]	CODE
2 poles motors (3000 rpm at 50 Hz)														4 poles motors (1500 rpm at 50 Hz)			
T254	2,2	4,7	6,8	90	24	130	200	178	165	11,5	50	3,5	279	7,8	4,0	1,8	**T453**
\	\	\	\	100	28	180	250	194	215	14	60	4	309	5,8	4,9	2,2	**T454**
T255	3,0	5,9	6,1	100	28	180	250	194	215	14	60	4	309	7,3	6,8	3,0	**T455**
T256	4,0	8,5	6,8	112	28	180	250	219	215	14	60	4	331	6,1	8,5	4,0	**T456**
T257	5,5	11,0	8,2	132	38	230	300	258	265	14	80	4	372	7,9	11,8	5,5	**T457**
T258	7,5	14,1	8,5	132	38	230	300	258	265	14	80	4	372	\	\	\	\
\	\	\	\	132	38	230	300	258	265	14	80	4	410	7,4	14,4	7,5	**T458**
T259	9,2	17,2	7,6	132	38	230	300	258	265	14	80	4	410	8,4	19,5	9,2	**T459**

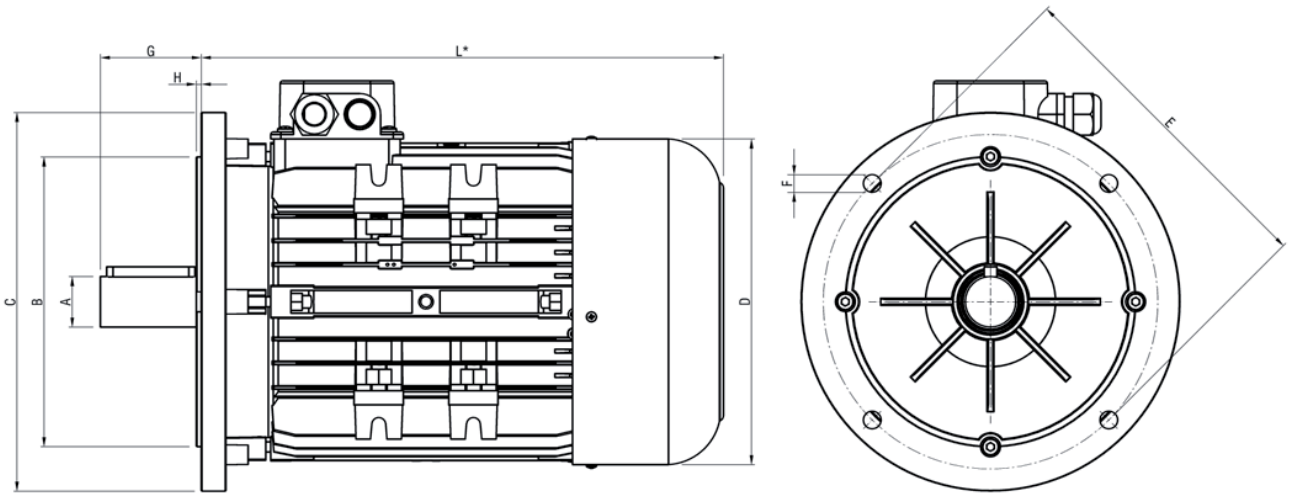

*This quote depends on manufacturer design
*Lunghezza indicativa, poichè dipende dal costruttore

ELEMENTI DI CONNESSIONE

CODE	Size IEC	Flange drawing Disegno flangia	Coupling drawing Disegno giunto
FZ90	MEC90	Motor fitted directly on manifold Motore flangiato direttamente su collettore centrale	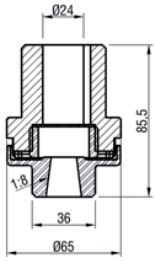
FZ100	MEC110 MEC112	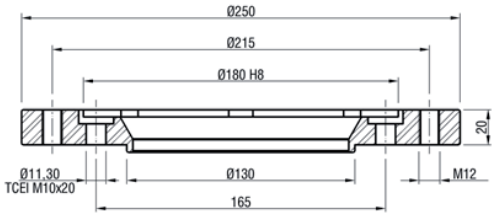	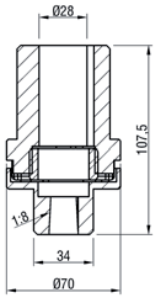
FZ132	MEC132	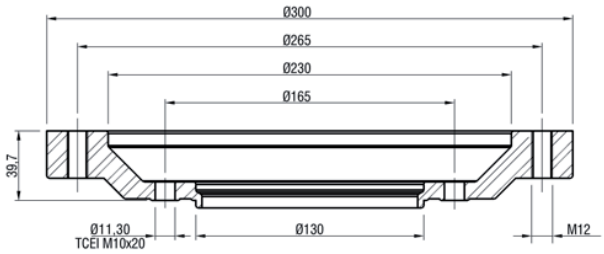	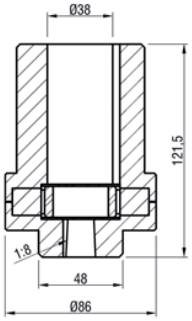

ELEMENTI MODULARI

<table>
<tr><th>CODE</th><th>Description
Descrizione</th><th>Symbol
Schema</th><th>Drawing
Disegno</th></tr>
<tr><td>B09</td><td>Spacer element H=18
Distanziale H=18</td><td rowspan="3"> 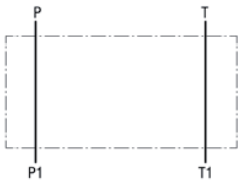
</td><td rowspan="3"> 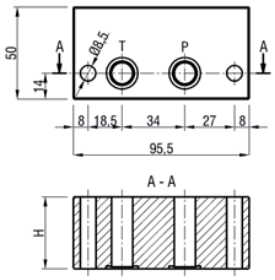
</td></tr>
<tr><td>B01</td><td>Spacer element H=39
Distanziale H=39</td></tr>
<tr><td>B02</td><td>Spacer element H=69
Distanziale H=69</td></tr>
<tr><td>B15</td><td>Adaptor for motor side rotation of the modular block H=90

Adattatore per rotazione lato motore dei blocchi modulari H=90</td><td> 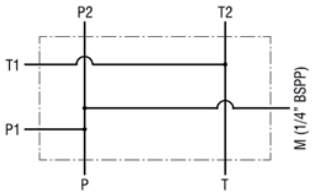
</td><td rowspan="2"> 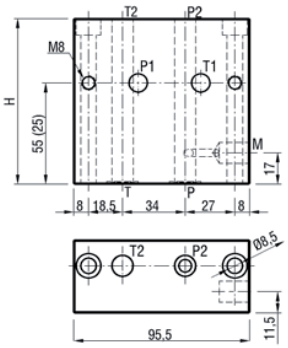
</td></tr>
<tr><td>B51</td><td>Adaptor for motor side rotation of the modular block H=60

Adattatore per rotazione lato motore dei blocchi modulari H=60</td><td> 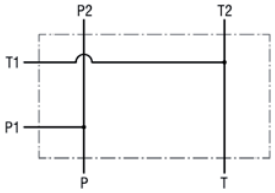
</td></tr>
<tr><td>B128</td><td>Modular block with 4 extra P ports

Blocco modulare con 4 attacchi P supplementari</td><td> 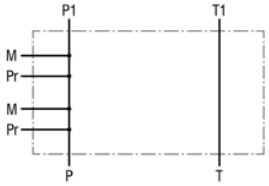

M=1/4" - Pr=1/8"</td><td> 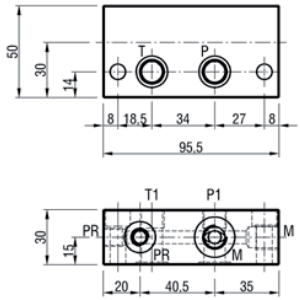
</td></tr>
<tr><td>B30_</td><td>Modular block with 50%÷50% flow divider valve

Blocco modulare con valvola divisore di flusso 50%÷50%

Pmax= 350 bar
<table>
<tr><th>CODE</th><th>P flow rate
Portata in P</th></tr>
<tr><td>06</td><td>1-6 l/min</td></tr>
<tr><td>10</td><td>5-10 l/min</td></tr>
<tr><td>20</td><td>10-20 l/min</td></tr>
<tr><td>40</td><td>20-40 l/min</td></tr>
</table></td><td> 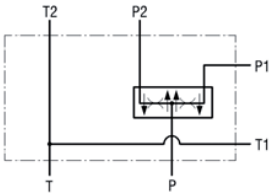
</td><td> 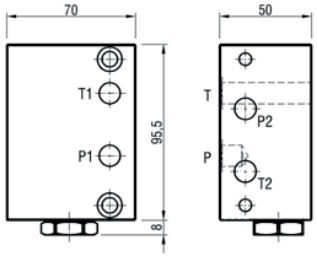
</td></tr>
</table>

<table>
<tr><th>CODE</th><th>Description
Descrizione</th><th>Symbol
Schema</th><th>Drawing
Disegno</th></tr>
<tr><td>B41</td><td>Modular block with pressure compensated priority valve

Blocco modulare con valvola prioritaria compensata baricamente

Pmax= 350 bar
Qpmax= 50 l/min
Qp1max= 30 l/min</td><td> 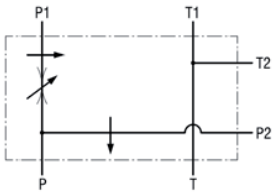
</td><td> 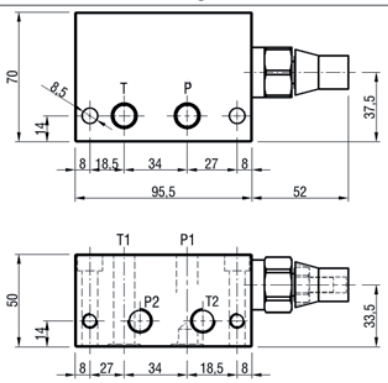
</td></tr>
<tr><td>B73_</td><td>Modular block with pressure reducing valve

Blocco modulare con valvola riduttrice di pressione

Qmax= 30 l/min
Pmax= 350 bar
<table><tr><th>CODE</th><th>P2max</th></tr><tr><td>035</td><td>5-35 bar</td></tr><tr><td>060</td><td>10-60 bar</td></tr><tr><td>100</td><td>15-100 bar</td></tr><tr><td>180</td><td>35-180 bar</td></tr></table></td><td> 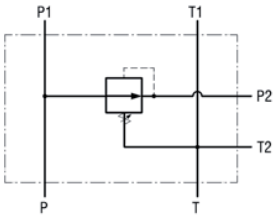
</td><td> 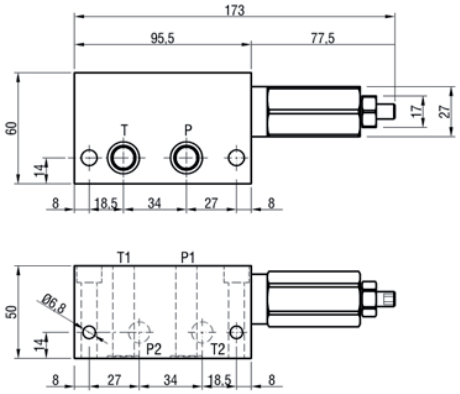
</td></tr>
<tr><td>B03</td><td rowspan="2">Modular block for parallel or serial assembling of a CETOP3 - NG6 electrovalve

Blocco modulare per montaggio in parallelo o in serie di una elettrovalvola CETOP3 - NG6</td><td rowspan="2"> 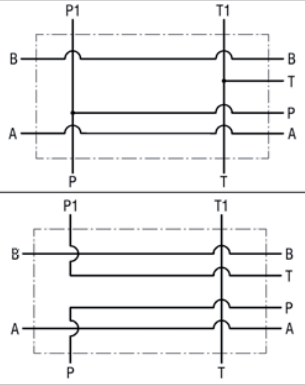
</td><td rowspan="2"> 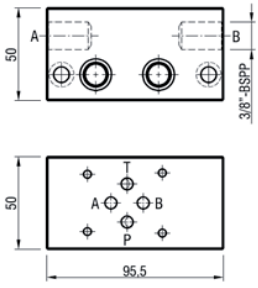
</td></tr>
<tr><td>B11</td></tr>
<tr><td>B37</td><td>Modular block for parallel assembling of a CETOP5 - 2145 electrovalve

Blocco modulare per montaggio in parallelo di una elettrovalvola CETOP5 - 2145</td><td> 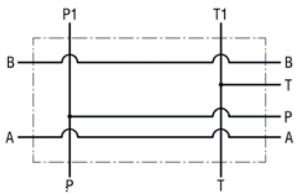
</td><td> 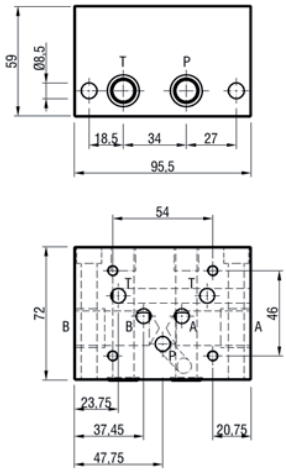
</td></tr>
</table>

CODE	Description Descrizione	Symbol Schema	Drawing Disegno
B142	Modular block for parallel assembling of a CETOP3 - NG6 electrovalve Blocco modulare per montaggio in parallelo di una elettrovalvola CETOP3 - NG6	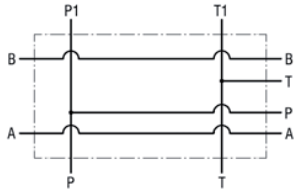	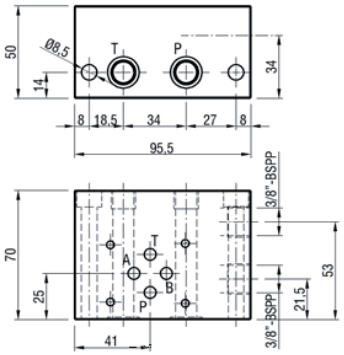
B118	Modular block for parallel assembling of a CETOP3 - NG6 electrovalve with piloted operated check valves on A and B Blocco modulare per montaggio in parallelo di una elettrovalvola CETOP3 - NG6 con valvole di ritegno pilotate su A e B Pilot ratio 1:4 Rapporto di pilotaggio 1:4 Qmax= 15 l/min	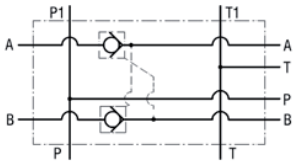	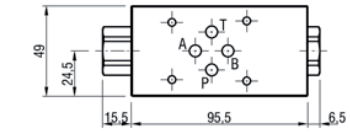
B122		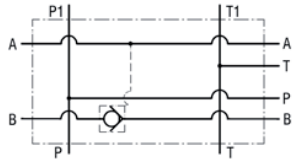	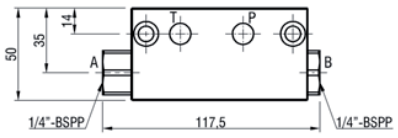
B123		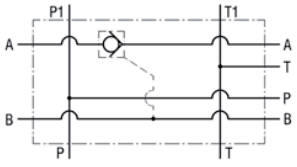	
B121	Modular block for parallel assembling of a CETOP3 - NG6 electrovalve with piloted operated check valves an relief valves on A and B Blocco modulare per montaggio in parallelo di una elettrovalvola CETOP3 - NG6 con valvole di ritegno pilotate e valvole di massima su A e B Pilot ratio 1:4 Rapporto di pilotaggio 1:4	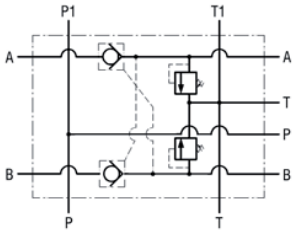	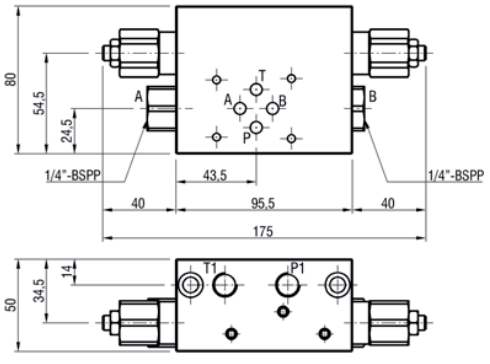

CODE	Description Descrizione	Symbol Schema	Drawing Disegno
B05	Sandwich block for CETOP3 - NG6 electrovalve with relief valve Blocco di interposizione per elettrovalvola CETOP3 - NG6 con valvola limitatrice di pressione Qmax= 25 l/min	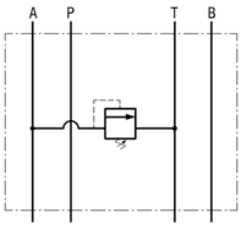	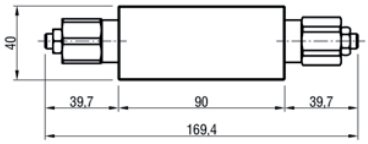
B06		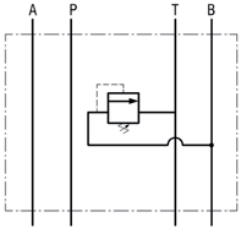	
B07		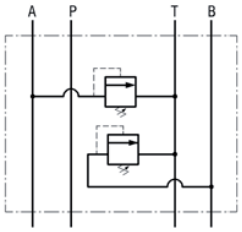	
B08	Sandwich block for CETOP3 - NG6 electrovalve with relief valve Blocco di interposizione per elettrovalvola CETOP3 - NG6 con valvola limitatrice di pressione Qmax= 25 l/min	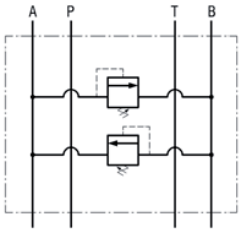	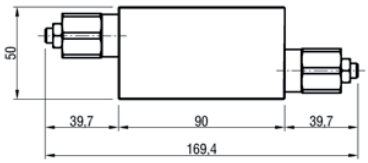
B78	Sandwich block for CETOP3 - NG6 electrovalve with flow regulator valve Blocco di interposizione per elettrovalvola CETOP3 - NG6 con valvola regolatrice di portata Qmax= 40 l/min Pmax= 350 bar	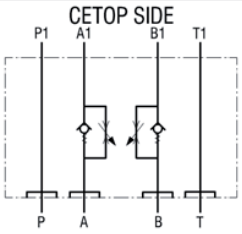	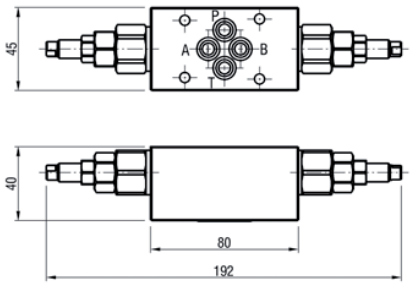
B79		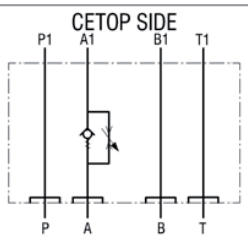	
B80		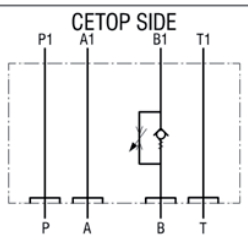	

<table>
<tr><th>CODE</th><th>Description
Descrizione</th><th>Symbol
Schema</th><th>Drawing
Disegno</th></tr>
<tr><td>B44_</td><td>Sandwich block for CETOP3 - NG6 electrovalve with counterbalance valve on A

Blocco di interposizione per elettrovalvola CETOP3 - NG6 con valvola di bilanciamento su A

Qmax= 25 l/min
Pilot ratio 1:4 STD (1:8 on request)
Rapp. pilot. 1:4 STD (1:8 a richiesta)

CODE | Pressure range [bar] Campo di taratura [bar]
20 | 60-220
35 | 100-350</td><td> 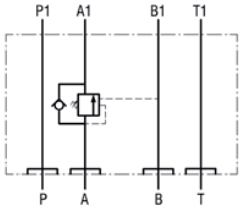
</td><td> 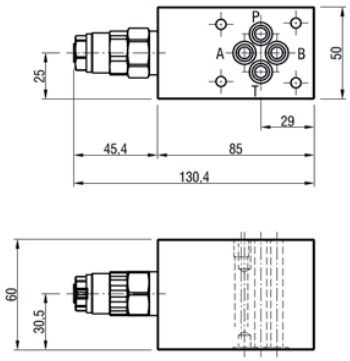
</td></tr>
<tr><td>B20</td><td>Modular hand pump 6,5cc

Pompa a mano modulare 6,5cc

Pmax= 350 bar</td><td> 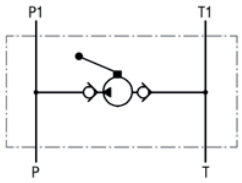
</td><td> 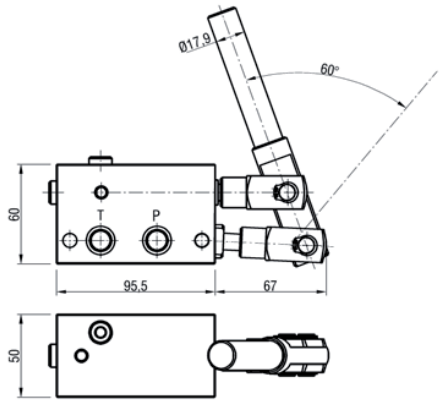
</td></tr>
<tr><td>B17_</td><td>Modular block for double pump

Blocco modulare per pompa doppia

CODE | Pressure range [bar] Campo di taratura [bar]
W | 5-40
X | 20-80
Y | 50-220
Z | 180-350</td><td> 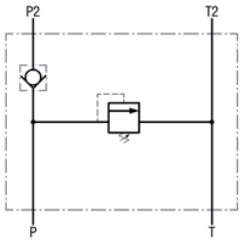
</td><td> 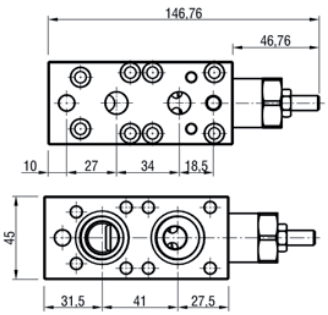
</td></tr>
</table>

CODE	Description Descrizione	Symbol Schema	Drawing Disegno
B96	Modular block with threaded connection 3/8" BSPP and extra port 1/4" BSPP M Blocco modulare con attacchi filettati 3/8" BSPP e attacco M1/4" BSPP	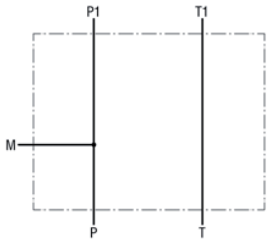	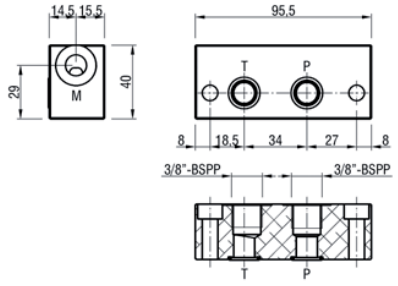
B163	Modular block with threaded connection 1/2" BSPP and extra port 1/4" BSPP M Blocco modulare con attacchi filettati 1/2" BSPP e attacco M1/4" BSPP	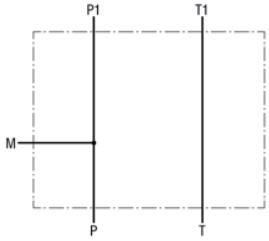	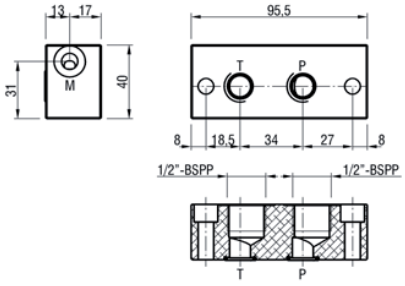
B25	Modular block for soft start movement Blocco modulare per partenza in rampa Qmax= 20 l/min Pmax= 250 bar	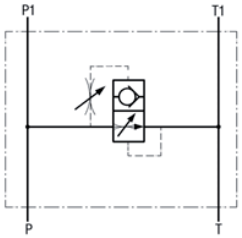	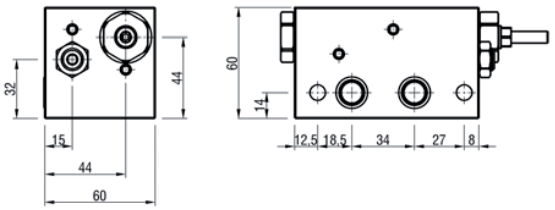
B27_	Modular block for single overcentre valve and for CETOP3 - NG6 electrovalve Blocco modulare per valvola di bilanciamento e per elettrovalvola CETOP3 - NG6 Qmax= 25 l/min Pilot ratio 1:4 STD (1:8 on request) Rapp. pilot. 1:4 STD (1:8 a richiesta)	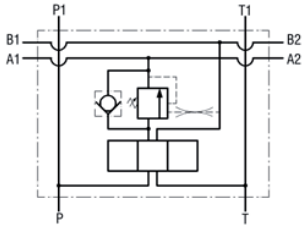	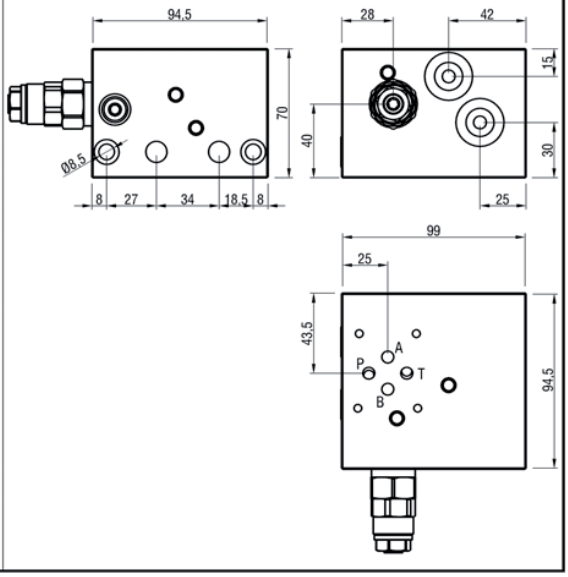

CODE	Pressure range [bar] Campo di taratura [bar]
20	60-220
35	100-350

CETOP 3 (Ø6)

CODE	Description Descrizione	CODE	Description Descrizione	Drawing Disegno
F02		F06		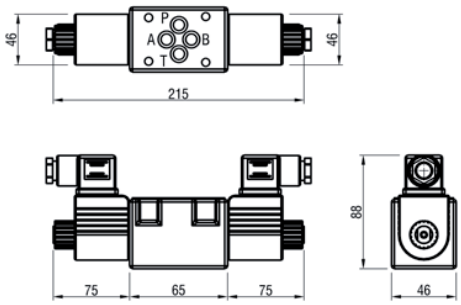
F11	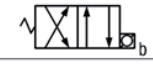	F07		
F05		F08		
F13	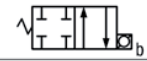	F10	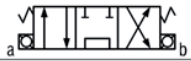	
F03		F20		
F04				
F14				
F15				
Maximum pressure - Pressione massima: 350 bar				Maximum flow rate - Portata massima: 60 l/min

CETOP 5 (Ø10)

CODE	Description Descrizione	CODE	Description Descrizione	Drawing Disegno
H02		H06		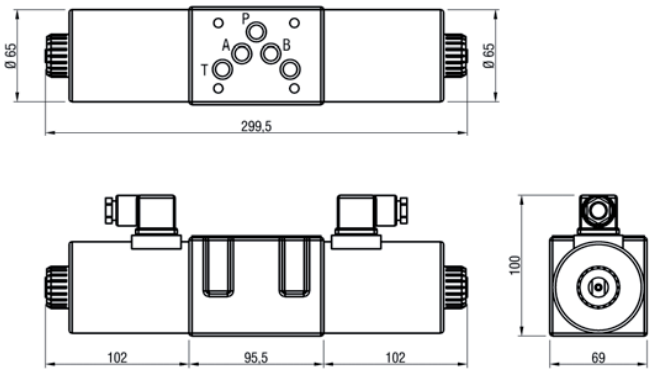
H11		H07		
		H08		
		H10	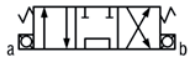	
Maximum pressure - Pressione massima: 350 bar				Maximum flow rate - Portata massima: 100 l/min

Ports Attacchi		Solenoids voltage for CETOP 3 Tensione dei solenoidi per CETOP 3				Solenoids voltage for CETOP 5 Tensione dei solenoidi per CETOP 5			
CODE	Description Descrizione	CODE	Description Descrizione	Nominal power Potenza nominale	Characteristics Caratteristiche	CODE	Description Descrizione	Nominal power Potenza nominale	Characteristics Caratteristiche
1	1/4" BSPP	00	No solenoid No solenoide	/	Duty cycle Ciclo di lavoro **100%**	00	No solenoid No solenoide	/	Duty cycle Ciclo di lavoro **100%**
2	3/8" BSPP	OA	12 Vdc	32 W		OA	12 Vdc	45 W	
		OB	24 Vdc	31 W	Insulation class Classe di isolamento **F (T=155°C)**	OB	24 Vdc	48 W	Insulation class Classe di isolamento **F (T=155°C)**
		OC	48 Vdc	30 W		OC	48 Vdc	47 W	
		OV	24 Vac	48 VA		OV	24 Vac	95 VA	
		OW	110 Vac	48 VA	Protection index Indice di protezione **IP65**	OW	110 Vac	105 VA	Protection index Indice di protezione **IP65**
		OZ	220 Vac	44 VA		OZ	220 Vac	105 VA	

NOTE: the coils are not included in the modular elements
NOTA: le bobine non sono comprese negli elementi modulari

CODE	Description Descrizione	Symbol Schema	Drawing Disegno
V14	Modular block with single locking electric cartridge valve Blocco modulare con valvola elettrica a singola tenuta	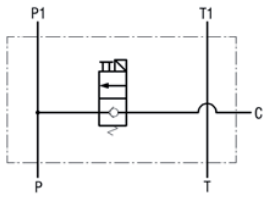	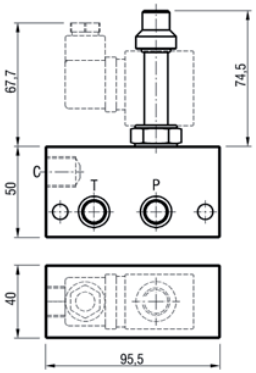
V136	Modular block to reduce the working pressure on the main circuit Blocco modulare per ridurre la pressione di lavoro sul circuito principale	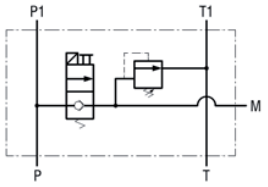	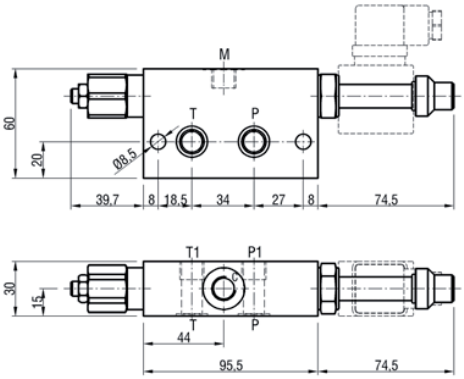
V04	Modular block with electric valve and part 3/8" BSPP Blocco modulare con valvola elettrica e attacco da 3/8" BSPP Qmax= 30 l/min	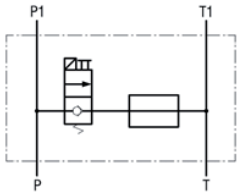	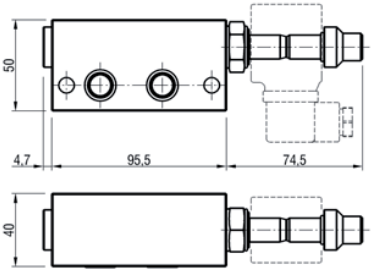

ELEMENTI MODULARI

NOTE: the coils are not included in the modular elements
NOTA: le bobine non sono comprese negli elementi modulari

CODE	Description Descrizione	Symbol Schema	Drawing Disegno
V24	Modular block with four check valve and part 3/8" BSPP Blocco modulare con quattro valvole di ritegno e attacco da 3/8" BSPP Qmax= 30 l/min	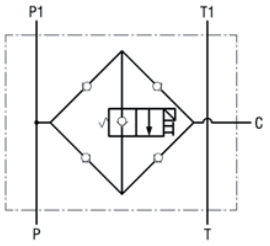	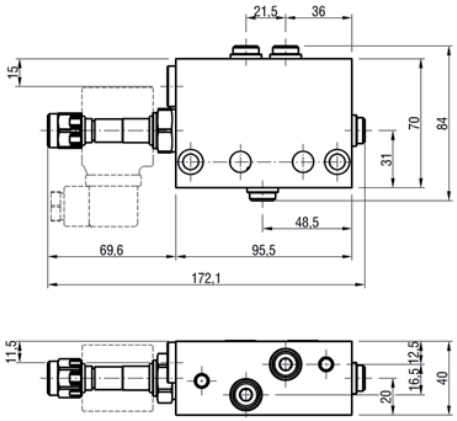
V52	Modular block with electric valve and part 3/8" BSPP Blocco modulare con valvola elettrica e attacco da 3/8" BSPP Qmax= 60 l/min	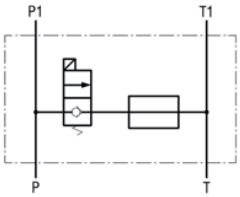	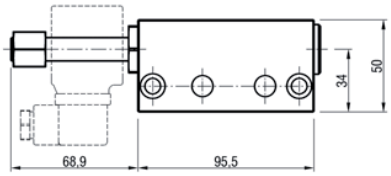
V53		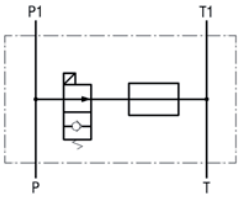	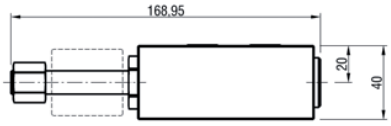

Ports Attacchi		Solenoids voltage Tensione dei solenoidi		
CODE	Description Descrizione	CODE	Description Descrizione	Characteristics Caratteristiche
1	1/4" BSPP	**00**	No solenoid / No solenoide	Nominal power **18W** Potenza nominale Duty cycle **100%** Ciclo di lavoro Insulation class **F (T=155°C)** Classe di isolamento Protection index **IP65** Indice di protezione
2	3/8" BSPP	**OA**	12 Vdc	
		OB	24 Vdc	
		OC	48 Vdc	
		OL	24 Vac - 50 Hz	
		OM	110 Vac - 50 Hz	
		ON	220 Vac - 50 Hz	
		OP	24 Vac - 50/60 Hz	
		OR	24 Vac - 60 Hz	
		OT	110 Vac - 60 Hz	
		OU	220 Vac - 60 Hz	
		OV	24 Vrac	
		OW	110 Vrac	
		OZ	220 Vrac	

CODICE ORDINAZIONE

Position Posizione	11	12	13	14	5	6	7	8	9
PU20	___/_	___	___	____	_____	___	____	_____	___
Description	Central manifold	Screw-in valves	Pipes kit	Double Pumps	Oil Tanks	Accessories	Electric motors	Junction elements	Modular elements, ports, solenoids
Descrizione	Collettore centrale	Valvole integrate	Kit tubi	Pompe Doppie	Serbatoi	Accessori	Motori elettrici	Elementi di connessione	Elementi modulari, attacchi, solenoidi

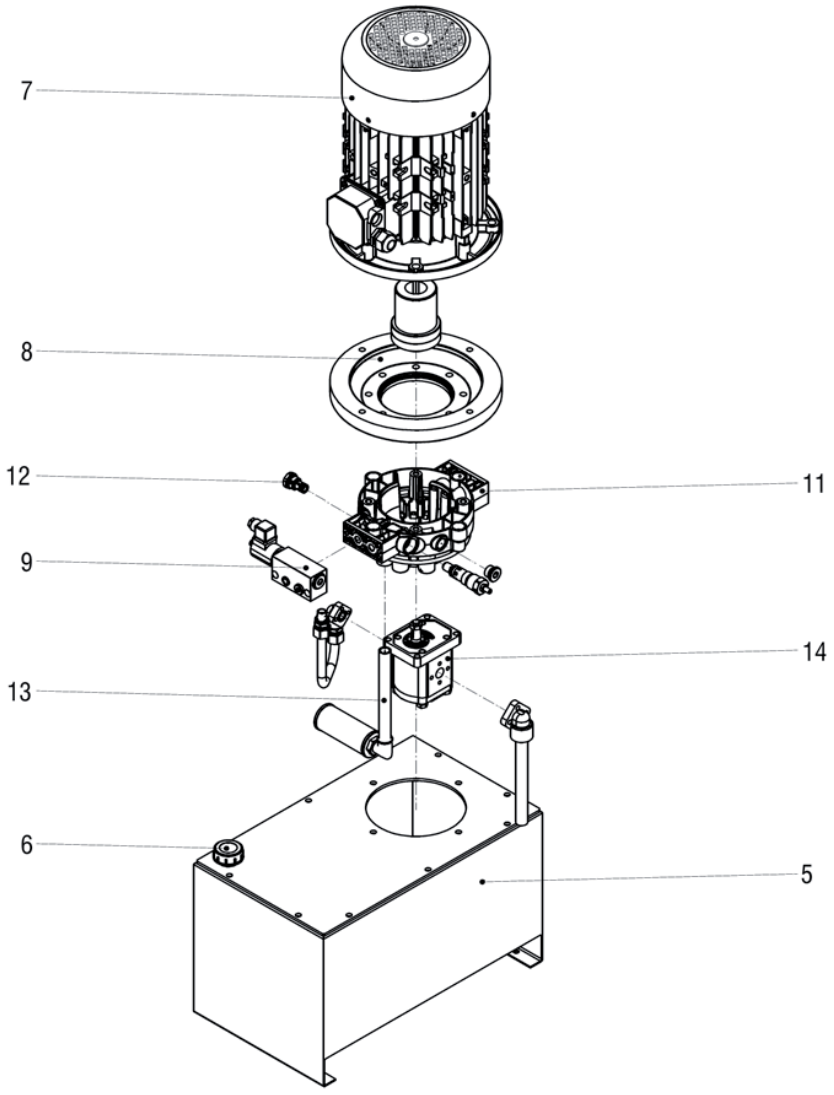

CODE EXAMPLE:
ESEMPIO DI CODICE:

Position Posizione	11	12	13	14	5	6	7	8	9
PU20	Z2A	Y__	___	P204	SZ23V	___	T258	FZ132	B37
Page Pagina	26	27	28	29	10	12	13	14	15

COLLETTORE CENTRALE

CODE		Z2A
Relief valve Valvola di massima		Pressure range (bar) Campo di taratura
VMZ1	W	5 - 40
	X	20 - 80
	Y	50 - 220
	Z	180 - 350

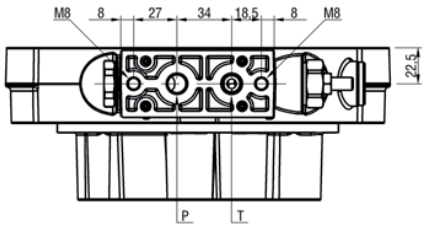

P - T = Ø11,5

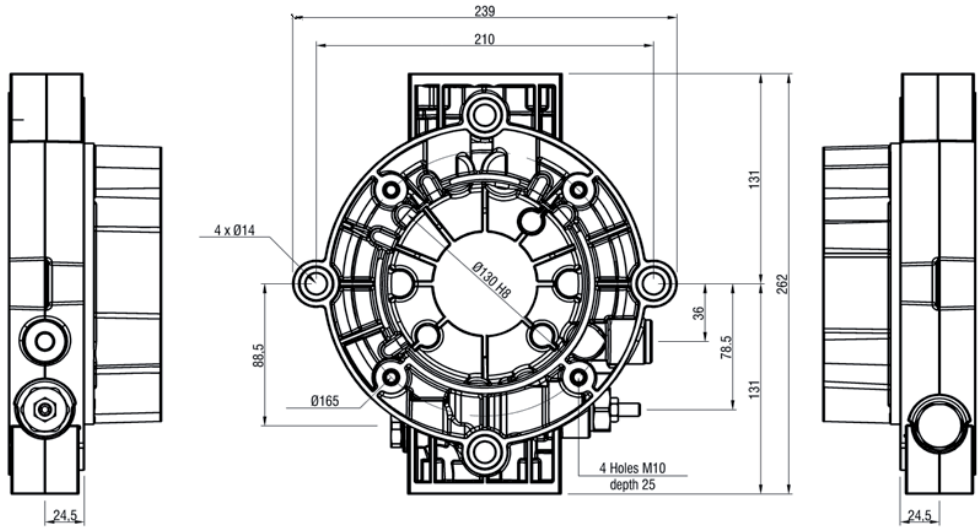

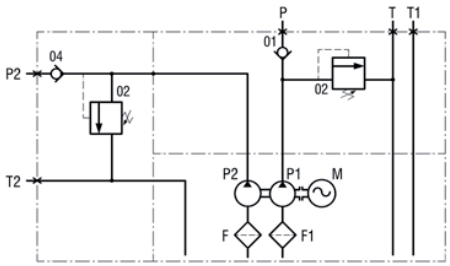

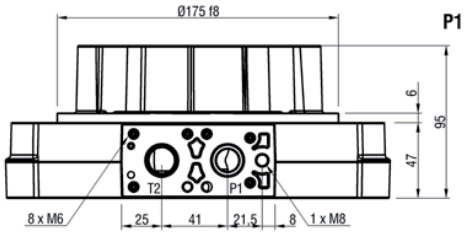

P1 - T2 = Ø12

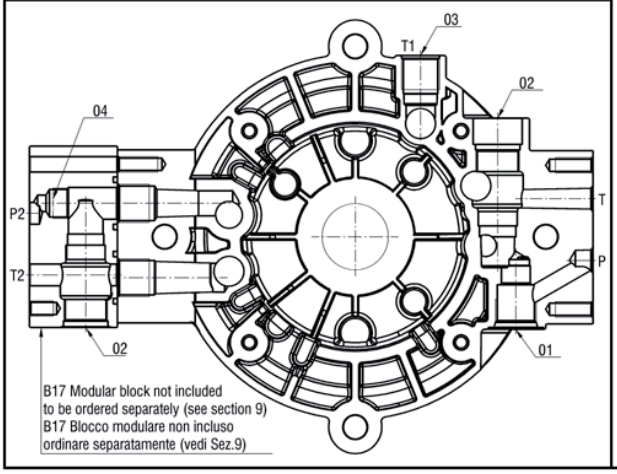

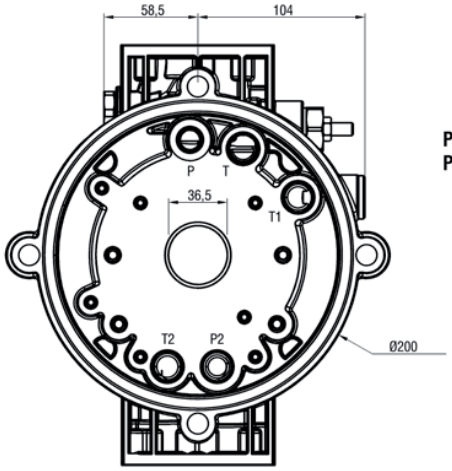

P = G 3/8"
P1 - T - T1 - T2 = G 1/2"

CODE		Description Descrizione	Symbol Schema	Drawing Disegno	Cavity Cavità
VMZ1		Direct acting relief valve with guided poppet Valvola di massima diretta con spillo guidato Maximum flow rate Portata massima: 70 l/min VMZ1 - W: 5 - 40 bar VMZ1 - X: 20 - 80 bar VMZ1 - Y: 50 - 220 bar VMZ1 - Z: 180 - 350 bar	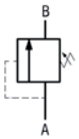	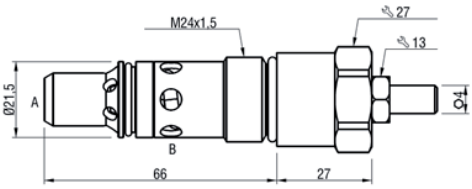	02
CA1	-	Without sealing cap for VMZ1 relief valve Senza cappuccio antimanomissione VMZ1		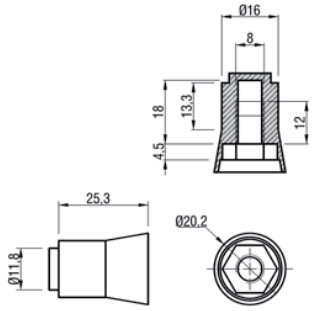	
	1	With sealing cap for VMZ1 relief valve Con cappuccio antimanomissione VMZ1			
VU7		Cartridge check valve Valvola unidirezionale a cartuccia Qmax= 80 l/min Pmax= 350 bar Pcracking= 1 bar		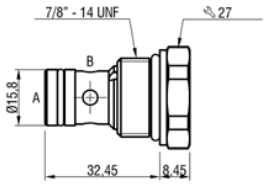	01
VU9		Cartridge check valve Valvola di ritegno Qmax= 50 l/min Pmax= 350 bar Pcracking= 0,5 bar		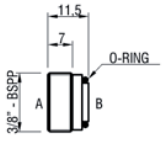	04
TC11		1/2" plug with O-ring Tappo da 1/2" con O-ring		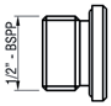	03

Example of pipes kit for double pump configuration
Esempio del kit tubi per configurazione pompa doppia

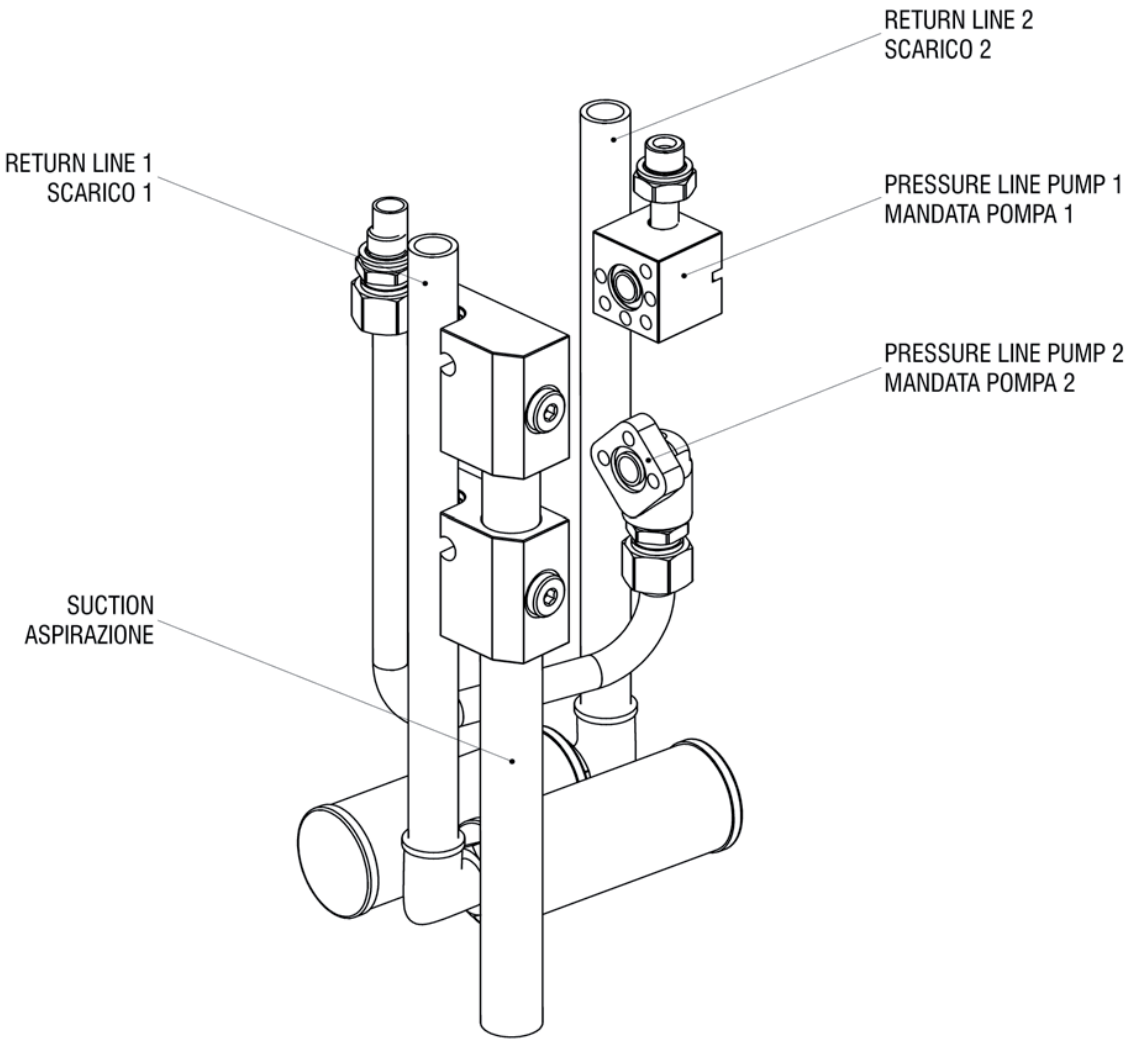

POMPE DOPPIE

Double pumps (stage 1 - group 2 / stage 2 - group 2)
Pompe doppie (stadio 1 - gruppo 2 / stadio 2 - gruppo 2)

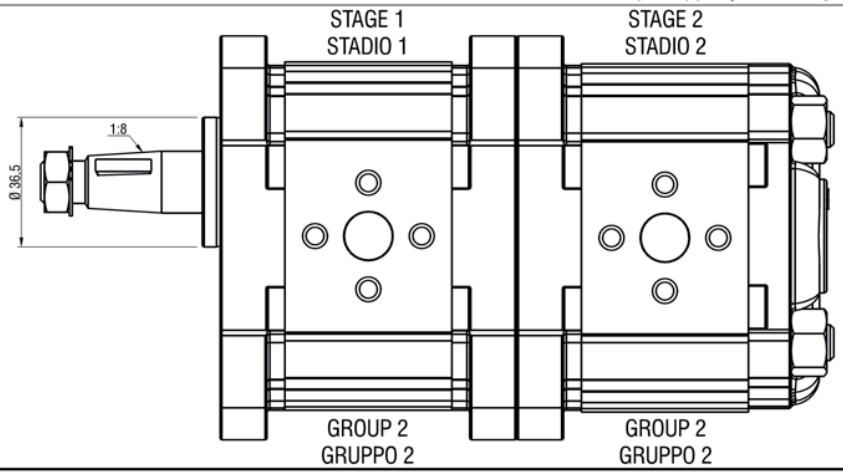

Double pumps (stage 1 - group 2 / stage 2 - group 1)
Pompe doppie (stadio 1 - gruppo 2 / stadio 2 - gruppo 1)

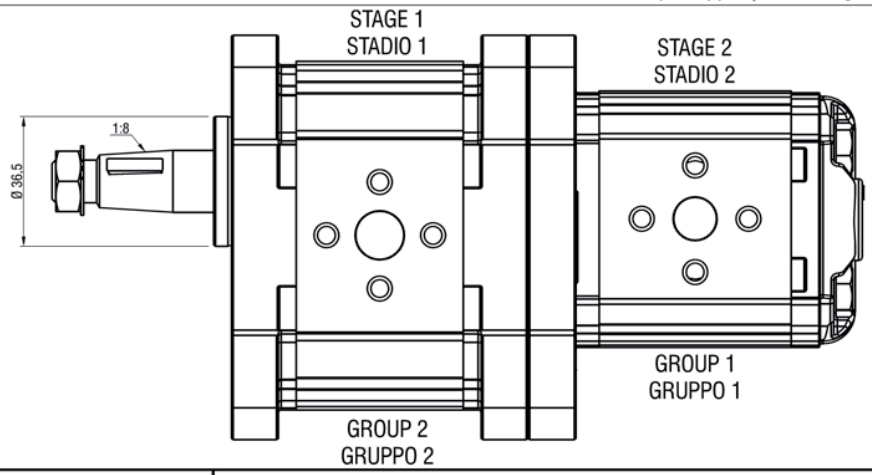

STAGE 1 STADIO 1				STAGE 2 STADIO 2							
GROUP 2 GRUPPO 2				GROUP 2 GRUPPO 2				GROUP 1 GRUPPO 1			
CODE	Displacement Cilindrata [cm³/rev]	Pressure Pressione max [bar]	Max speed Velocità max [rpm]	CODE	Displacement Cilindrata [cm³/rev]	Pressure Pressione max [bar]	Max speed Velocità max [rpm]	CODE	Displacement Cilindrata [cm³/rev]	Pressure Pressione max [bar]	Max speed Velocità max [rpm]
P201	4,2	260	4000	**S201**	4,2	260	4000	**S100**	0,91	240	6000
P202	6,0	260	3500	**S202**	6,0	260	3500	**S102**	1,17	250	6000
P204	8,4	260	3500	**S204**	8,4	260	3500	**S103**	1,56	250	6000
P206	10,8	260	3500	**S206**	10,8	260	3500	**S104**	2,08	250	6000
P208	14,4	250	3500	**S208**	14,4	250	3500	**S105**	2,6	250	6000
P210	16,8	230	3500	**S210**	16,8	230	3500	**S107**	3,12	250	6000
P212	19,2	210	3000	**S212**	19,2	210	3000	**S108**	3,64	250	6000
P214	22,8	200	3000	**S214**	22,8	200	3000	**S109**	4,26	250	6000
P218	26,2	170	3000	**S218**	26,2	170	3000	**S111**	4,94	250	6000
P220	30	160	2500	**S220**	30	160	2500	**S112**	5,85	250	5000
P222	34,2	150	2500	**S222**	34,2	150	2500	**S113**	6,5	250	5000
P224	39,6	140	2000	**S224**	39,6	140	2000	**S114**	7,54	220	5000
								S117	9,88	190	4000

Fer Hydraulik s.r.l.
Via Lambrakis 16
42122 Reggio Emilia - Italy
Tel +39 0522 332177
Fax +39 0522 553891
info@fer-hydraulik.com - www.fer-hydraulik.com

FER HYDRAULIK
COMPONENTI OLEODINAMICI